HOGGI®

SWINGBO VTi

Ersatzteilkatalog

de

Index

1 Modellidentifikation und Grundausstattung
1.1 Modellidentifikation über das Typenschild 4
1.2 Grundausstattung 4

2 Baugruppen
2.1 Baugruppenübersicht 5

3 Ersatzteile
3.1 Basisrahmen 6
3.2 Zentraleinheit 7
3.3 Druckplatten 8
3.4 Quer und Achsrohr 9
3.5 Kipschutz 10
3.6 Ankipphilfe 11
3.7 Sitzaufnahme 12
3.8 Kippverstellung 13
3.9 Sitzrahmen 14
3.10 Sitzblech 15
3.11 Sitzkissen 16
3.12 Konturiertes Sitzkissen 17
3.13 Hüftpelotten 18
3.14 Abduktionskeil 19-20
3.15 Schiebebügel abnehmbar 21
3.16 Schiebegriffe 22
3.17 Griffhalter 23
3.18 Schiebebügel, winkelverstellbar und abklappbar 24-25
3.19 Schiebegriffe, abklappbar 26-27
3.20 Schiebebügel, abklappbar 28-29
3.21 Querbügel 30
3.22 Schiebebügeloberteil 31-32
3.23 Schiebebügeloberteil „breit“ 33
3.24 Radabdeckung 34
3.25 Radabdeckung Alu 35
3.26 Bremshebel 36
3.27 Bremse 37
3.28 Verriegelung der Integrierten Bremse 38
3.29 Alu Lenkgabel 39
3.30 Skaterrolle mit Leuchtdioden 40
3.31 Luftrad ohne Greifreifen 41
3.32 Luftrad mit Trommelbremse 42-43
3.33 Aluminiumgreifreifen silber eloxiert 44
3.34 Geschlossener ergonomischer Aluminiumgreifreifen 45
3.35 Maxgrepp Greifreifen 46
3.36 Greifreifenüberzug 47
3.37 Speichenschutz transparent 48
3.38 Rücken, winkel-und höhenverstellbar 49
3.39 Rückenblech 50
3.40 Rückenbasis 51
3.41 Traverse mit Verbindungselementen 52
3.42 Rücken in Muldenform 53

3.43 Kopfstützblech 54
3.44 Kopfstützenhalter 55
3.45 Kopfstütze mit Polster und Montageset 56
3.46 Gurtführung als T-Träger 57
3.47 Brust-/Thoraxpelotten 58
3.48 Thoraxpelotten für Muldenformrücken 59
3.49 Thoraxpelotten 60
3.50 MDP Pelottenhalter abklappbar und abnehmbar 61
3.51 MDP Pelottenhalter fix Befestigung an Rundrohr 62
3.52 MDP Thoraxpelotte 63
3.53 Beckengurt 64
3.54 4-Punkt Beckengurt 65
3.55 Kniewinkelanlage 66
3.56 Kniewinkelanlage 67
3.57 Einzel-Kniewinkelanlage 68
3.58 Wadenpolster 69
3.59 Fußbretthalter hochklappbar 70
3.60 Fußbretthalter 71
3.61 Fußbretthalter für kurze UL 72
3.62 Fußbretthalter für Einzelfußstütze 73
3.63 Fußbrett aus Kunststoff 74
3.64 Fußgelenkgurte 75
3.65 Transportsicherung 76
3.66 Armlehne 77
3.67 Armlehne mit Kantelausgleich 78-79
3.68 Therapietisch 80
3.69 Klemmeinheit 81
3.70 Abweisrollen 82
3.71 Umbausatz auf Einhandantrieb 83
3.72 Verdeck incl. Adapter u. Regenschutz 84

Modellidentifikation

Das **Typenschild vom SWINGBO,** ist hinten am Achsrohr angebracht.

Bitte geben Sie bei **Ersatzteilbestellungen** die **Seriennummer** an, um eine reibungslose Lieferung zu gewährleisten:

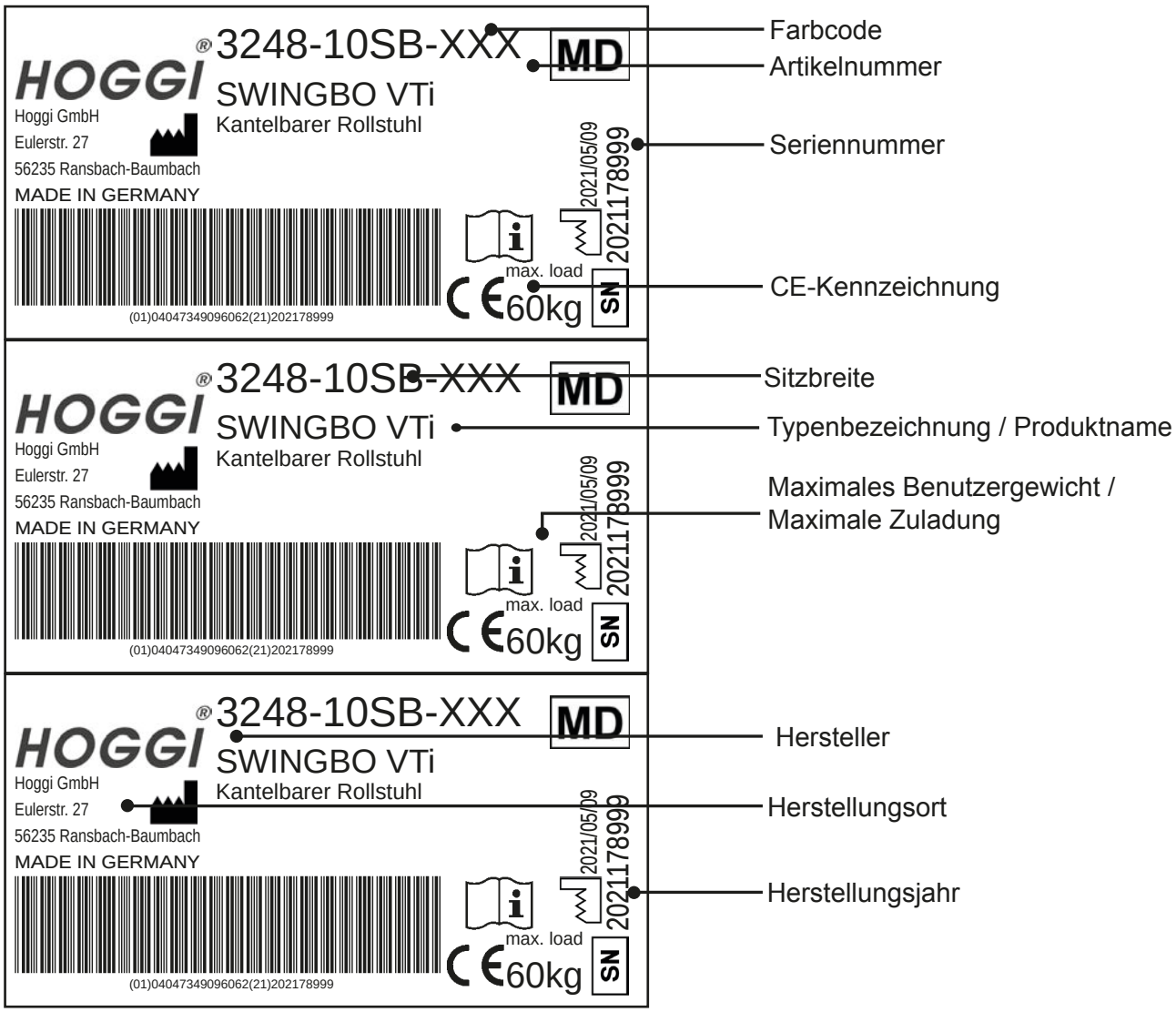

Die **Grundausstattung** beinhaltet:

- SWINGBO VTi Rollstuhl (Untergestell und Sitzsystem)
- Vorder- und Hinterräder mit Luft- oder PU-Bereifung
- Radabdeckung mit Integrierter Bremse
- Schiebebügel oder Schiebegriffe
- Kippschutz

Baugruppenübersicht

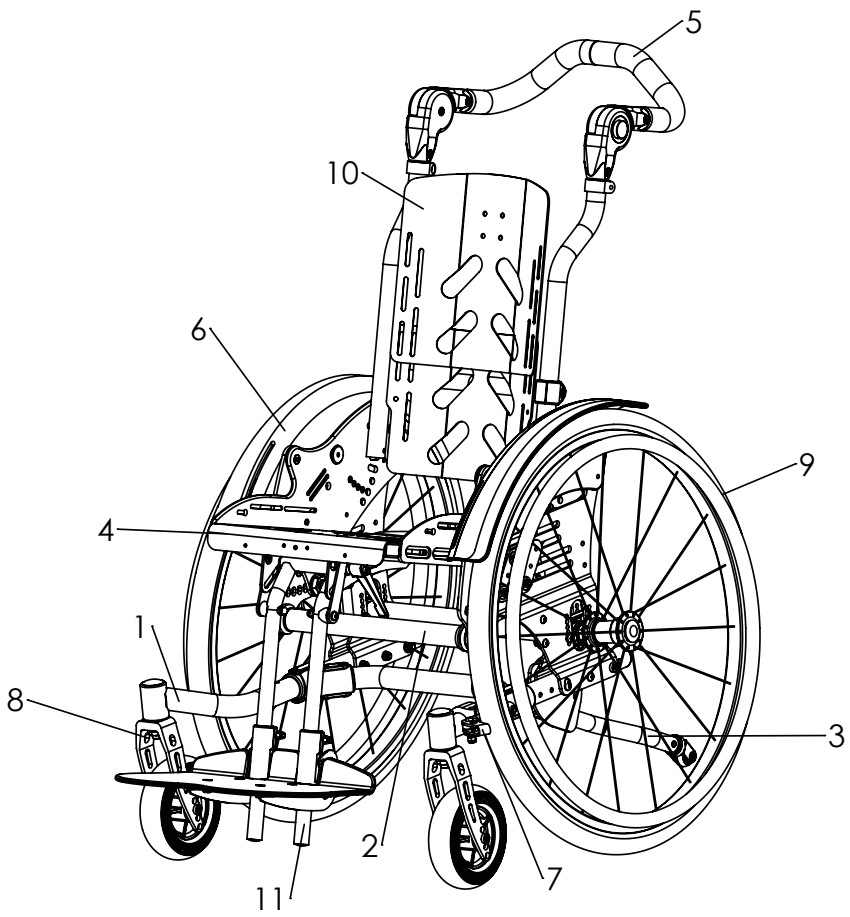

Pos	Artikelbezeichnung	ab Seite
1	Basisrahmen	6
2	Querrohr	9
3	Kippschutz	10
4	Sitz	14
5	Schiebebügel	21
6	Radabdeckung	34
7	Bremse	36
8	Lenkräder	39
9	Antriebsräder und Greifreifen	41
10	Rücken	49
11	Kniewinkelanlage	66

Ersatzteile

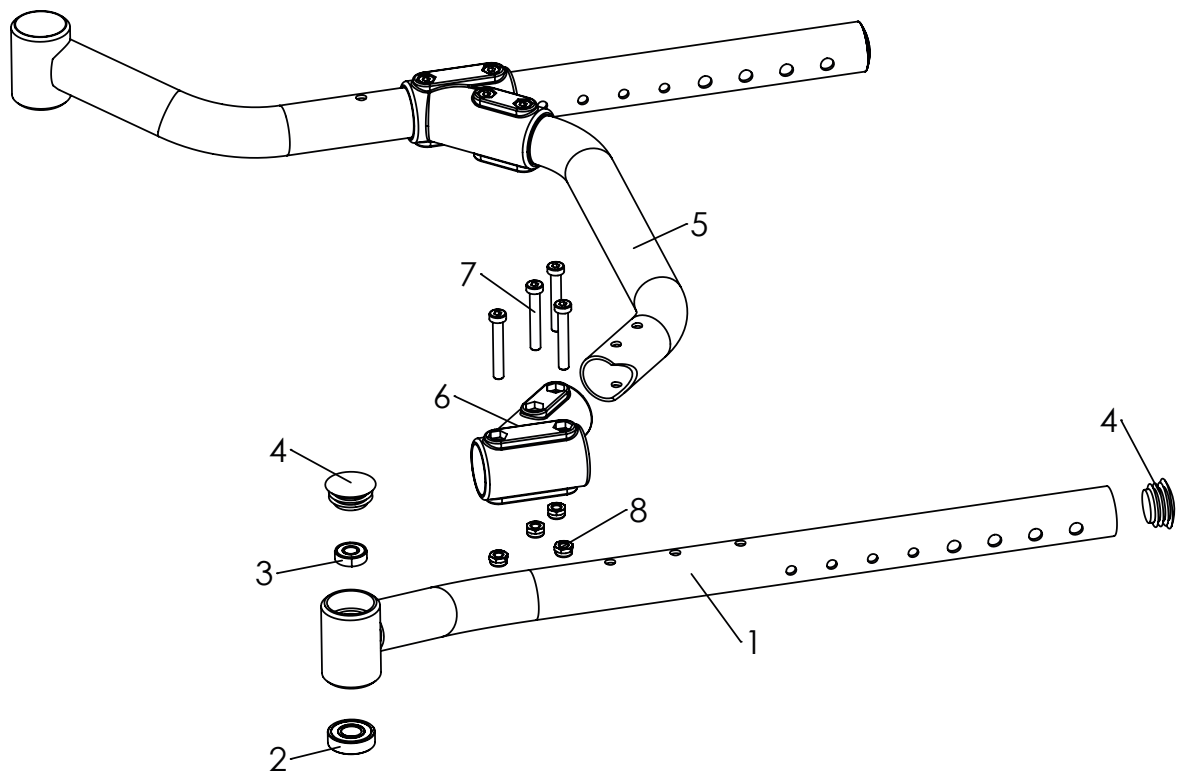

Pos	Artikelnummer	Artikelbezeichnung	Menge	ME
1-8	**3248-11SBE-000**	**Basisrahmen, komplett in Rahmenfarbe**	**1**	**St**
1-4	3248-1116E-000	Seitenrahmen links	1	St
	3248-1117E-000	Seitenrahmen rechts	1	St
2	1090-0005	Rillenkugellager 6001 D28xd12x8	2	St
3	1090-0001	Rillenkugellager 619-8 D19xd8x6	2	St
4	1141-0016	Lamellenstopfen	4	St
5-8*	3240-12SBE-000	Querrohr	1	St
6	3240-1160	Verbinder	2	St
7	1022-0640	Zylinderschraube niedriger Kopf M6x40	8	St
8	1042-0006	Sechskantmutter selbstsichernd M6	8	St

** Querrohr (Pos.5) = Artikelnummer durch Angabe der Sitzbreite +2 vervollständigen.*

Ersatzteile

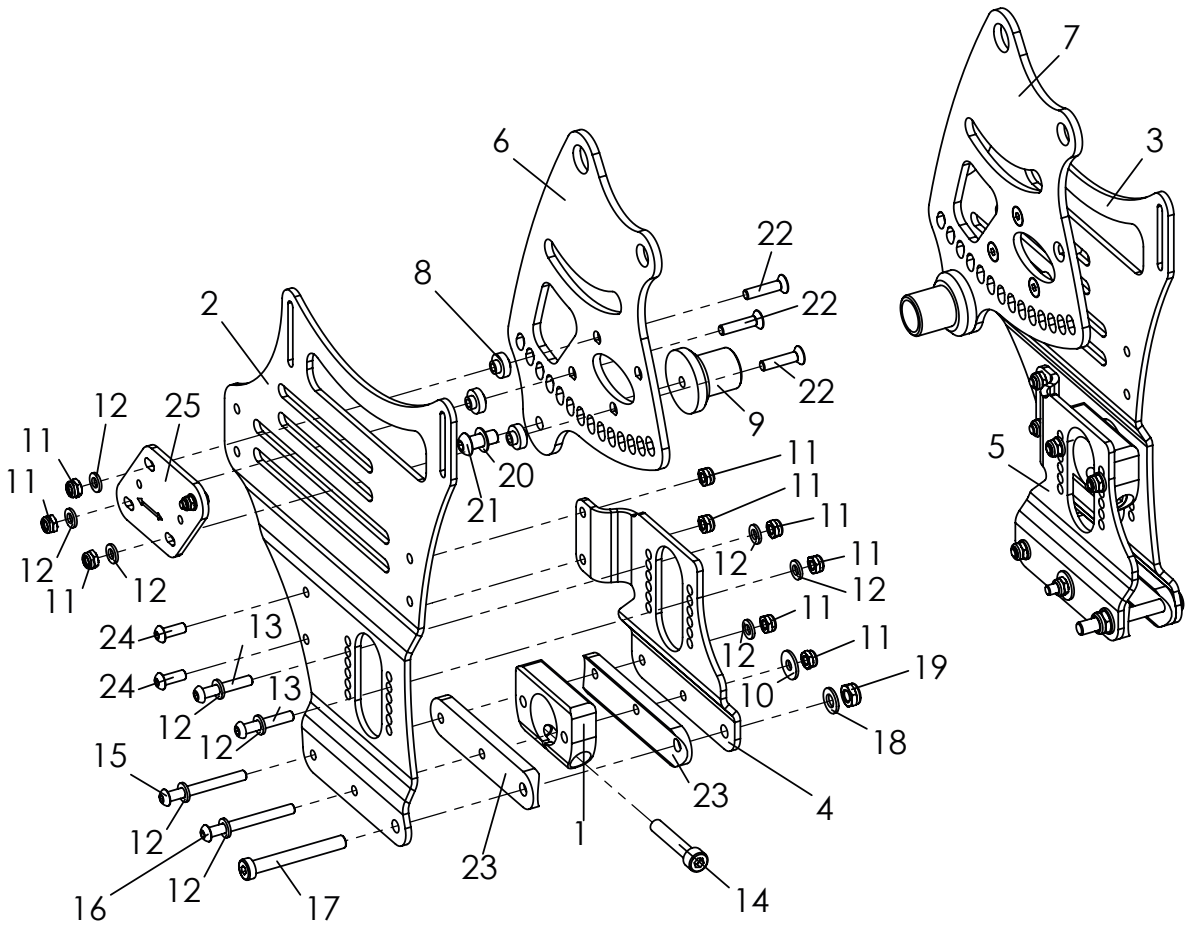

Pos	Artikelnummer	Artikelbezeichnung	Menge	ME
1-24	**3248-1200E**	**Zentraleinheit, komplett**	**1**	**St**
1	3240-1340-007	Positionsadapter, schwarz eloxiert	2	St
2	3248-1251-015	Basisplatte links, Feinstruktur, schwarz	1	St
3	3248-1252-015	Basisplatte rechts, Feinstruktur, schwarz	1	St
4	3248-1255-015	Adapterplatte links, Feinstruktur, schwarz	1	St
5	3248-1256-015	Adapterplatte rechts, Feinstruktur, schwarz	1	St
6	3248-1261-015	Kantellager links, Feinstruktur, schwarz	1	St
7	3248-1262-015	Kantellager rechts	1	St
8	3248-1264	Führungsbuchse Kantellager	6	St
9	3245-1211-006	Klemmstutzen 30,eloxiert	2	St
10	1055-0006	Scheibe A6,4	2	St
11	1042-0006	Sechskantmutter selbstsichernd M6	18	St
12	1051-0006	Scheibe 125 A6,4	20	St
13	1029-0635	Linsenkopfschraube M6x35	4	St
14	1021-0845	Zylinderschraube M8x45	2	St
15	1029-0655	Linsenschraube M6x55	2	St
16	1029-0660	Linsenschraube M6x60	2	St
17	1022-0865	Zylinderschraube niedriger Kopf M8x65	2	St
18	1051-0008	Scheibe A8,4	2	St
19	1042-0008	Sechskantmutter selbstsichernd M8	2	St
20	1052-0008	Federscheibe 137 B8	2	St
21	1029-0820	Linsenschraube M8x20	2	St
22	1024-0627	Senkschraube M6x27	6	St
23	3248-1156	Sattelschiene 100	4	St
24	1029-0616	Linsenschraube M6x16	4	St
25	**3248-1265E-000**	**Druckplatten, in Rahmenfarbe**	**1**	**Paar**

Ersatzteile

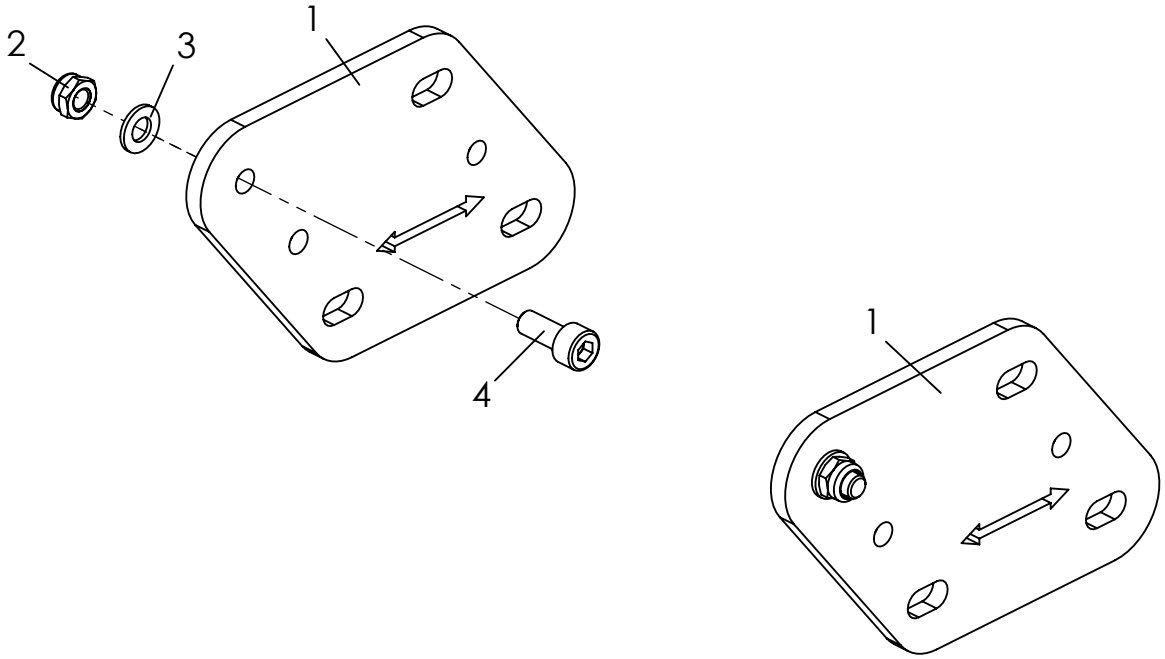

Pos	Artikelnummer	Artikelbezeichnung	Menge	ME
1-4	**3248-1265E-000**	**Druckplatten, in Rahmenfarbe**	**1**	**Paar**
2	1051-0005	Scheibe 125 A5,3	2	St
3	1021-0512	Zylinderschraube M5x12	2	St
4	1042-0005	Sechskantmutter selbstsichernd M5	2	St

Ersatzteile

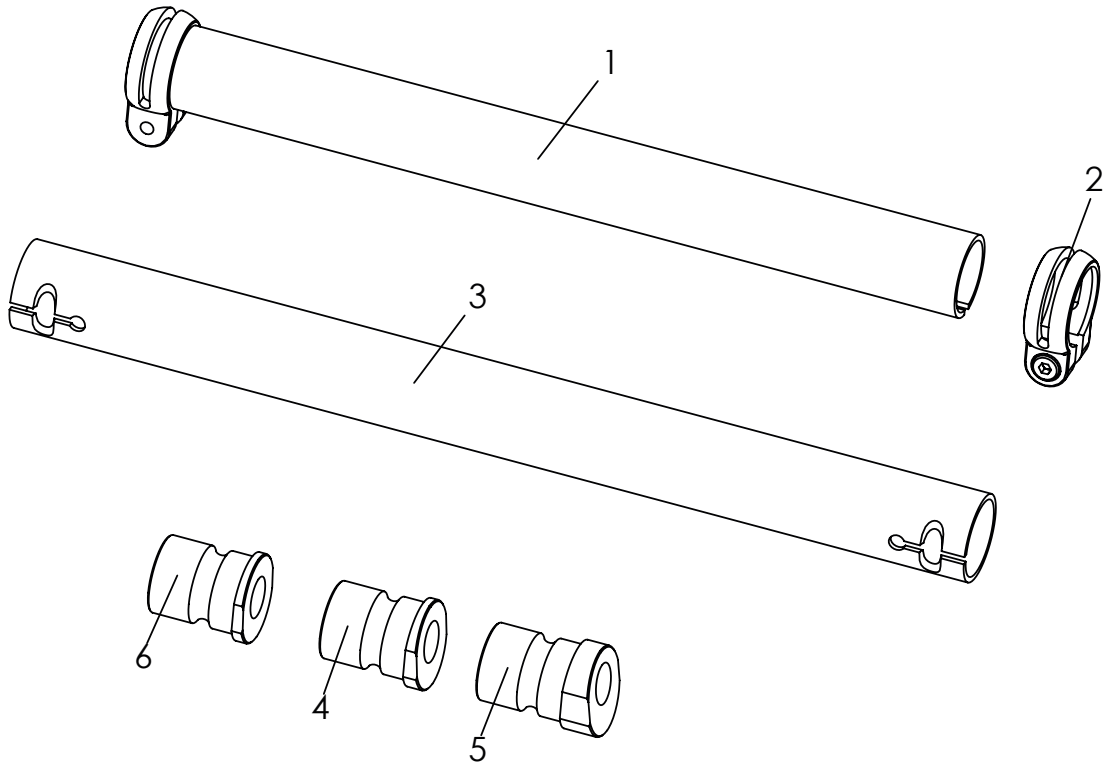

Pos	Artikelnummer	Artikelbezeichnung	Menge	ME
1*	3246-12SB-007	Querrohr	1	St
2	1129-0010	Sattelklemmring d29,8mm, mit Schrauben	2	St
3**	3240-14SB-007	Achsrohr, schwarz eloxiert	1	St
4	3240-1352-006	Adaptergehäuse 6°	2	St
5	3240-1362-006	Adaptergehäuse 9°	2	St
6	3240-1372-006	Adaptergehäuse 3°	2	St

* Querrohr (Pos.1) = Artikelnummer durch Angabe der Sitzbreite vervollständigen.

** Achsrohr (Pos.3) = Artikelnummer durch Angabe der Sitzbreite +2 vervollständigen.

Ersatzteile

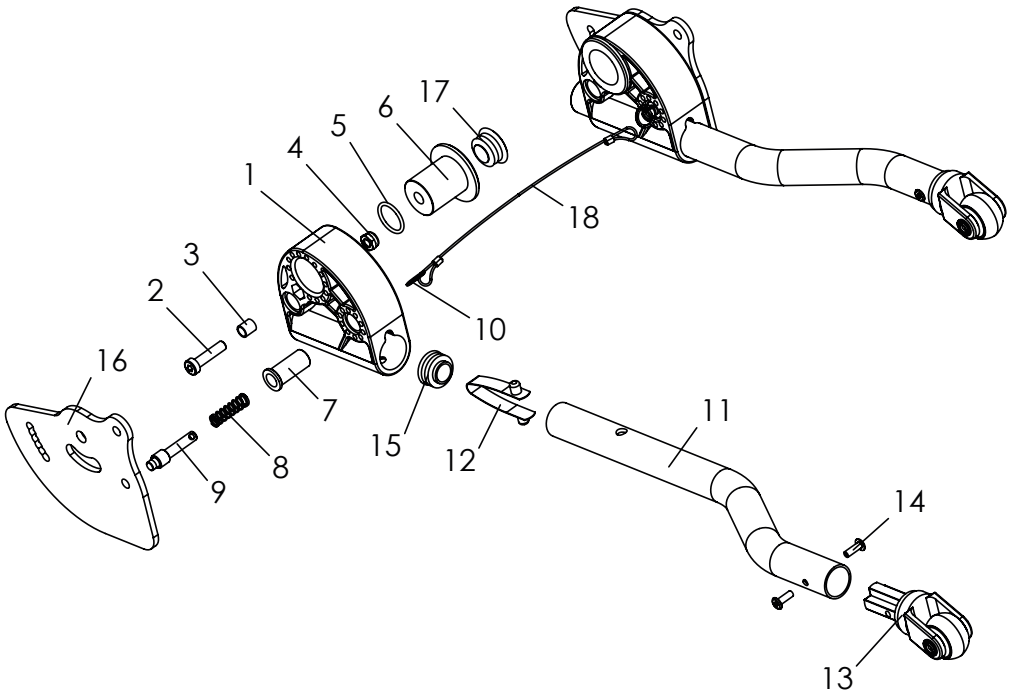

Pos	Artikelnummer	Artikelbezeichnung	Menge	ME
1-17	**3248-1801E**	**Kippschutz links**	**1**	**St**
	3248-1802E	**Kippschutz rechts**	**1**	**St**
1	3248-1821	Kippschutzhalter	1	St
2	1022-0625	Zylinderschraube niedriger Kopf 6x25	1	St
3	1114-0055	Buchse 8x0,8x8,7	1	St
4	1042-0006	Sechskantmutter, selbstsichernd M6	1	St
5	1150-0001	O-Ring18x2	1	St
6	3248-1812	Lagerachse Kippschutzaufnahme	1	St
7	3201-7520	Federgehäuse	1	St
8	1131-0036	Druckfeder D-127D 0,8x8,3x29	1	St
9	3201-7530	Sperrriegel	1	St
10	1129-0036	Schlüsselring 16x1,6	1	St
11-15	3248-1861E	Kippschutzrohr, links komplett	1	St
	3248-1862E	Kippschutzrohr, rechts komplett	1	St
11	3248-1831-007	Kippschutzrohr, schwarz eloxiert	1	St
12	1134-0008	Stativfeder D-13 2 Köpfe	1	St
13	1249-0007	Einsteckrolle für Kippschutz	1	St
14	1062-0412-006	Blindnieten F4x8	2	St
15	1141-0008	Lamellenstopfen SFL 22x0,8-3,0	1	St
16	3248-1811-015	Führungsplatte Kippschutz	1	St
17	1141-0009	Lamellenstopfen SFL 25x1-2,5	2	St
18	3248-188x	Auslösedrahtseil für VTI	1	St

SB =	24	26	28	30	32	34	36	40	44
X =	1	2	3	4	5	6	7	8	9
Bei Bestellung bitte passende Zahl angeben!									

Ersatzteile

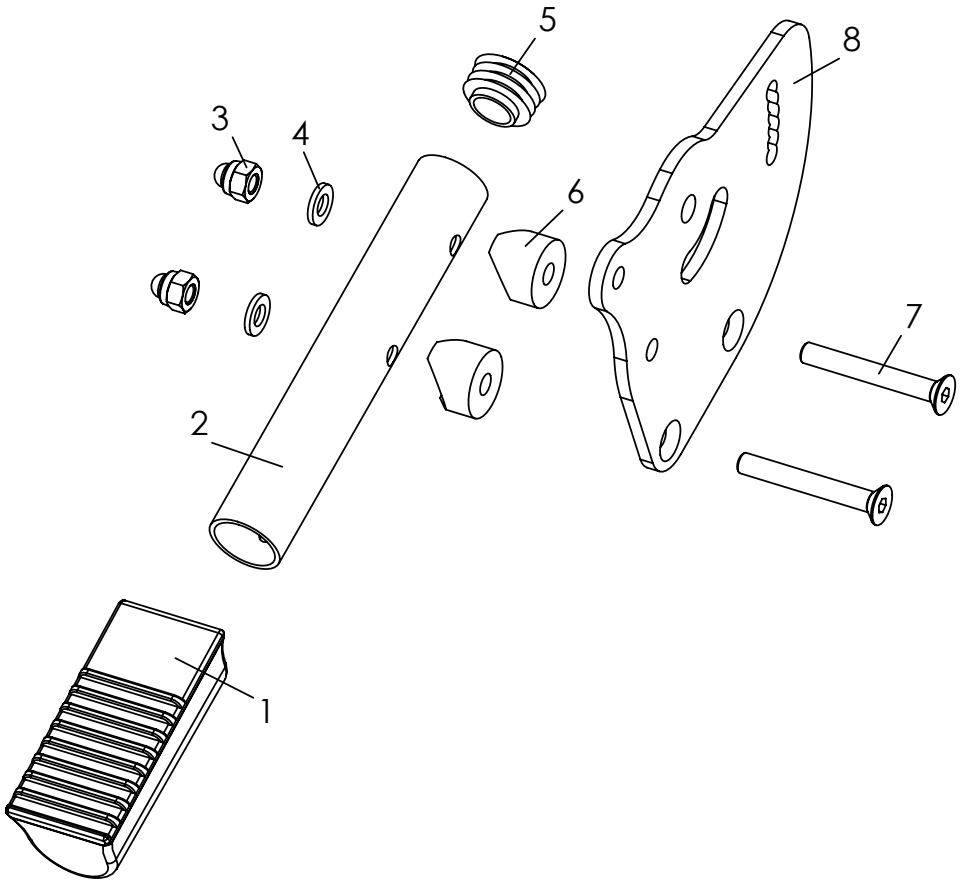

Pos	Artikelnummer	Artikelbezeichnung	Menge	ME
1-8	**SA-0306/1-KP**	**Ankipphilfe (Anbauseite links)**	**1**	**St**
	SA-0306/2-KP	**Ankipphilfe (Anbauseite rechts)**	**1**	**St**
1	7000-0068	Fußtritt aus Kunststoff D22 72x33mm	1	St
2	3245-5724_SA-0306	Querrohr SB 24 mit Bohrung für Ankipphilfe	1	St
3	1044-0006	Sechskanthutmutter selbstsichernd M6	2	St
4	1051-0006	Scheibe A6,4 verz DIN/ISO 125 A6,4	2	St
5	1141-0008	Lamellenstopfen SFL 22x0,8-3,0 schwarz	1	St
6	1111-0015	Kehlscheibe PA schw 20x6,4x8	2	St
7	1024-0645	Senkschraube M6x45 durchgehendes Gewinde ohne Schaft	2	St
8	3248-1811-015_SA-0306/1	Führungsplatte Kippschutz links	1	St
	3248-1811-015_SA-0306/2	Führungsplatte Kippschutz rechts	1	St

Ersatzteile

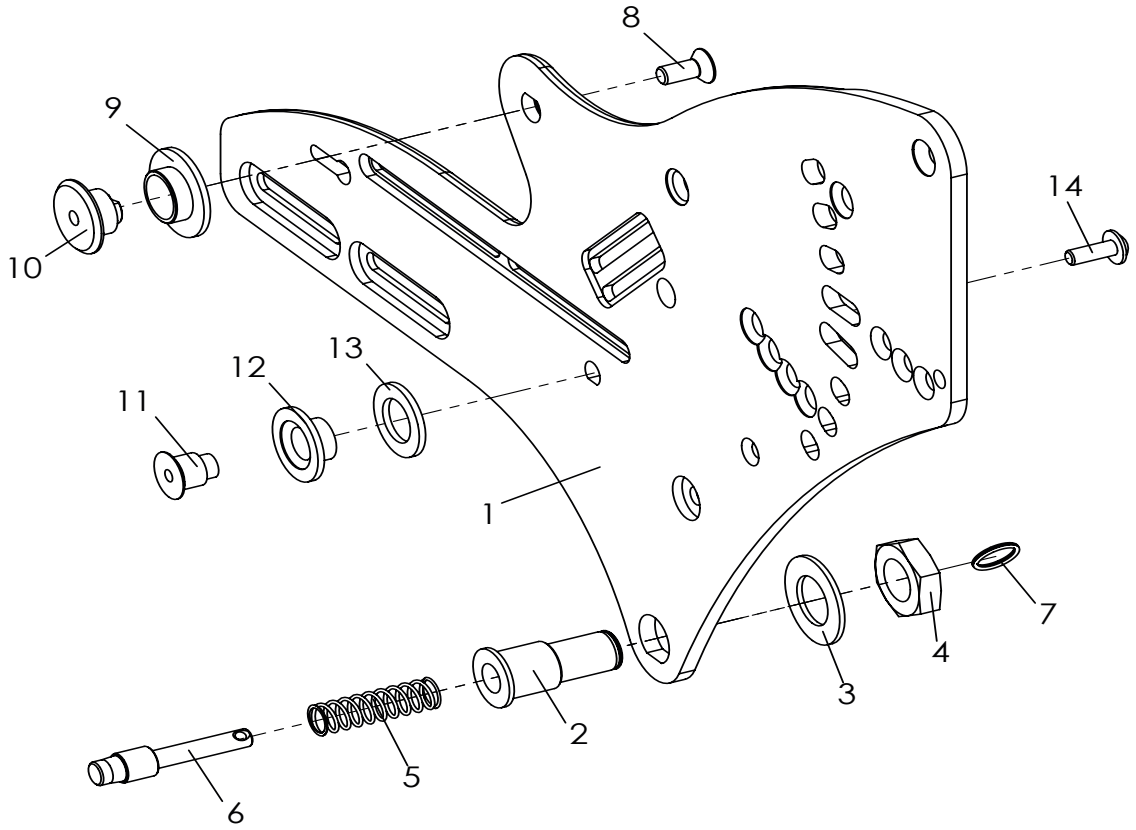

Pos	Artikelnummer	Artikelbezeichnung	Menge	ME
1-14	**3248-1512E-015**	**Sitzaufnahme, links, komplett**	**1**	**St**
	3248-1513E-015	**Sitzaufnahme, rechts, komplett**	**1**	**St**
1	3248-1512-015	Sitzaufnahme links, Feinstruktur, schwarz	1	St
	3248-1513-015	Sitzaufnahme rechts, Feinstruktur, schwarz	1	St
2	3246-1145	Riegelgehäuse	1	St
3	1052-0016	Federscheibe Form B16	1	St
4	1040-0016	Sechskantmutter (Feingewinde!) M16	1	St
5	1131-0070	Druckfeder D-162	1	St
6	3240-2422	Riegel	1	St
7	1129-0036	Schlüsselring 16x1,6	1	St
8	1024-0614	Senkschraube M6x14	1	St
9	3246-1146	Bundbuchse 30x18x15x7,2	1	St
10	3246-1147	Lagerachse Kantelung	1	St
11	3246-1521	Anschlagbolzen	1	St
12	3246-1522	Anschlagbuchse	1	St
13	1113-0052	Scheibe PA natur 25x15x2	1	St
14	1030-0514	Linsenflanschkopfschraube M5x14, Loctite	1	St

Ersatzteile

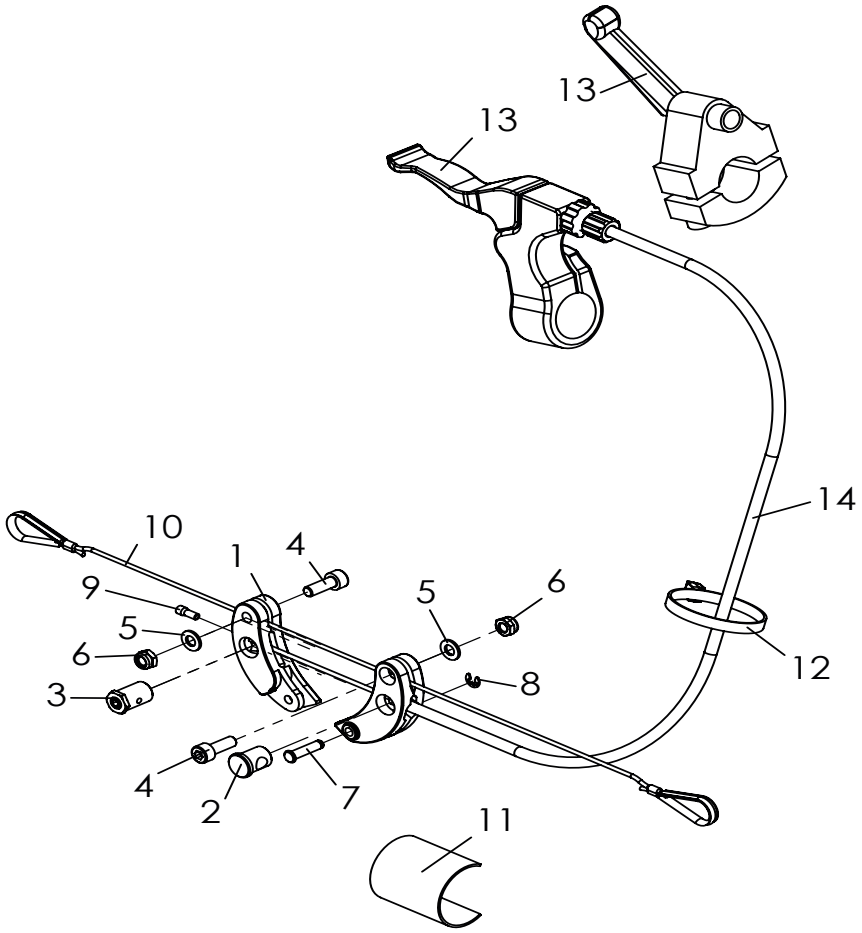

Pos	Artikelnummer	Artikelbezeichnung	Menge	ME
1-12	**3246-19SBE**	**Kippverstellung**	**1**	**St**
1-9	1209-1260E	Seilzugübersetzer mit Montagematerial	1	Set
1	1209-1261	Zughebel	2	St
2	1209-1262	Bowdenzugaufnahme	1	St
3	1099-0025	Schraubnippel D10x16 mm	1	St
4	1021-0514	Zylinderschraube m ISK verz M5x14	2	St
5	1051-0005	Scheibe A5,3	2	St
6	1042-0005	Sechskantmutter selbstsichernd verz M5	2	St
7	3257-1715	Sicherungswelle 15	1	St
8	1081-0003	Sicherungsscheibe verz. 3,2	1	St
9	1209-0007	Endkappe Aluminium U-BA-S für Bowdenzugseil	1	St
10	3246-198X	Auslöse-Drahtseil mit Kauschen	1	St
	1099-0018	Kausche nach DIN 65457, RW 2,5, verzinkt	2	St
	1089-0005	Seilklemme (Pressklemme) Alu 1,6-2 mm	2	St
	1129-0011	Feinstseil 1,2x1,8 mm PA12 natur	1	St
11	1500-0013	Flauschband selbstklebend 38 mm	0,1	m
12	1089-0004	Kabelbinder schwarz, 4,8 x 178 schwarz	1	St
13	1209-0017	Bremshebel m. geteilter Klemme, d 22 mm schwarz	1	St
	1209-0036	Auslösehebel D22	1	St
14	1209-0016	Bowdenzug BZ-1100x1230-HOG	1	St
	1209-0037	Bowdenzug für Auslösehebel1500/2000	1	St

SB =	24	26	28	30	32	34	36
X =	1	2	3	4	5	6	7
Bei Bestellung bitte passende Zahl angeben!							

Ersatzteile

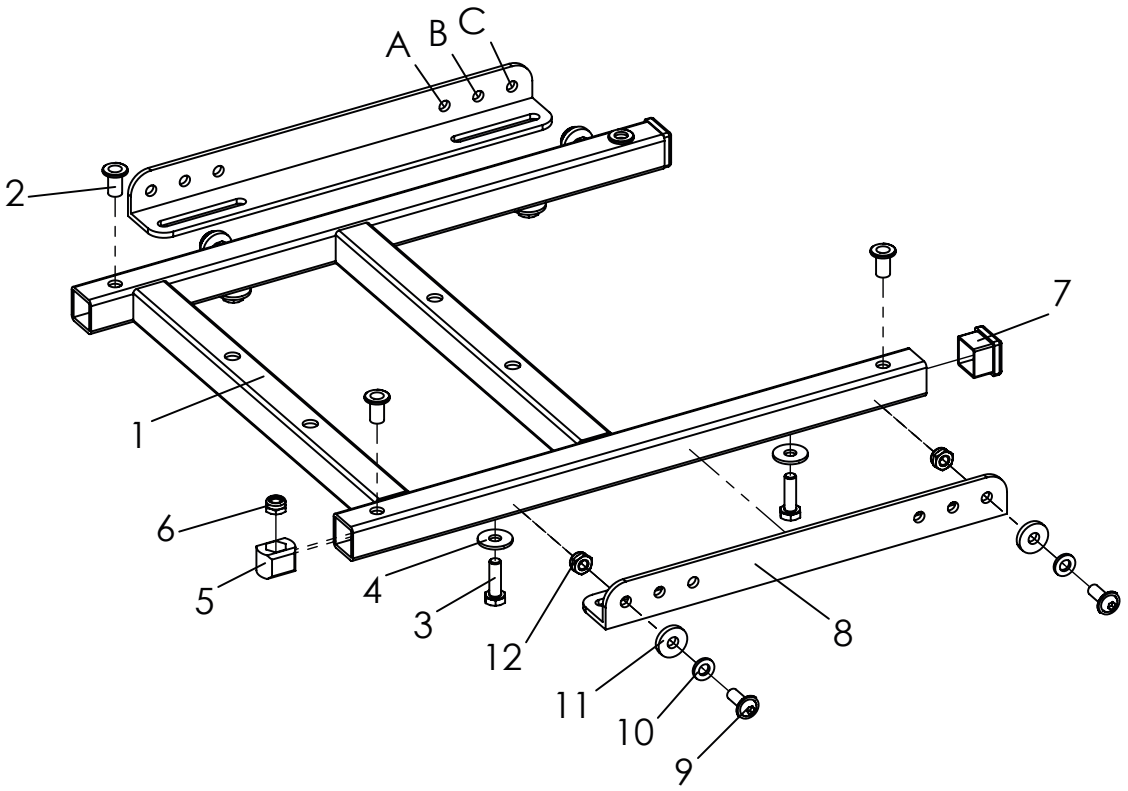

Pos	Artikelnummer	Artikelbezeichnung	Menge	ME
1-13	**3248-23SBE-015**	**Sitzrahmen komplett mit Tragwinkeln**	**1**	**St**
1-7	3248-22SBE-015	Sitzrahmen mit Verbindungselementen, Feinstruktur, schwarz	1	St
2	1049-0063	Einnietmutter	4	St
3	1011-0620	Sechskantschraube M6x20	4	St
4	1055-0006	Scheibe A6,4	4	St
5	3231-2262	Klemmkloben	4	St
6	1042-0006	Sechskantmutter selbstsichernd M6	4	St
7	1141-0020	Lamellenstopfen VL 20	2	St
8	3248-1551-015	Tragwinkel	2	St
9	1030-0616	Linsen-Flanschkopf M6x16	4	St
10	1051-0006	Scheibe A6,4	4	St
11	1059-0003	Scheibe 17x6,4x3	4	St
12	1042-0006-033	Sechskantmutter selbstsichernd M6	4	St
13	1030-0516	Linsen-Flanschkopfschraube verz M5x16	4	St

Hintere Verschraubungsposition Tragwinkel (Pos. 3248-1551-015)

SB =	24	26	28	30	32	34	36
Pos. =	A	A	A	B	C	C	C

Artikelnummer 3248-22SBE-015 (Pos. 1-7) nur für Modelle ab Baujahr 12/2023.
Artikelnummer 3248-23SBE-015 (Pos. 1-13) für Modelle vor Baujahr 12/2023.

Ersatzteile

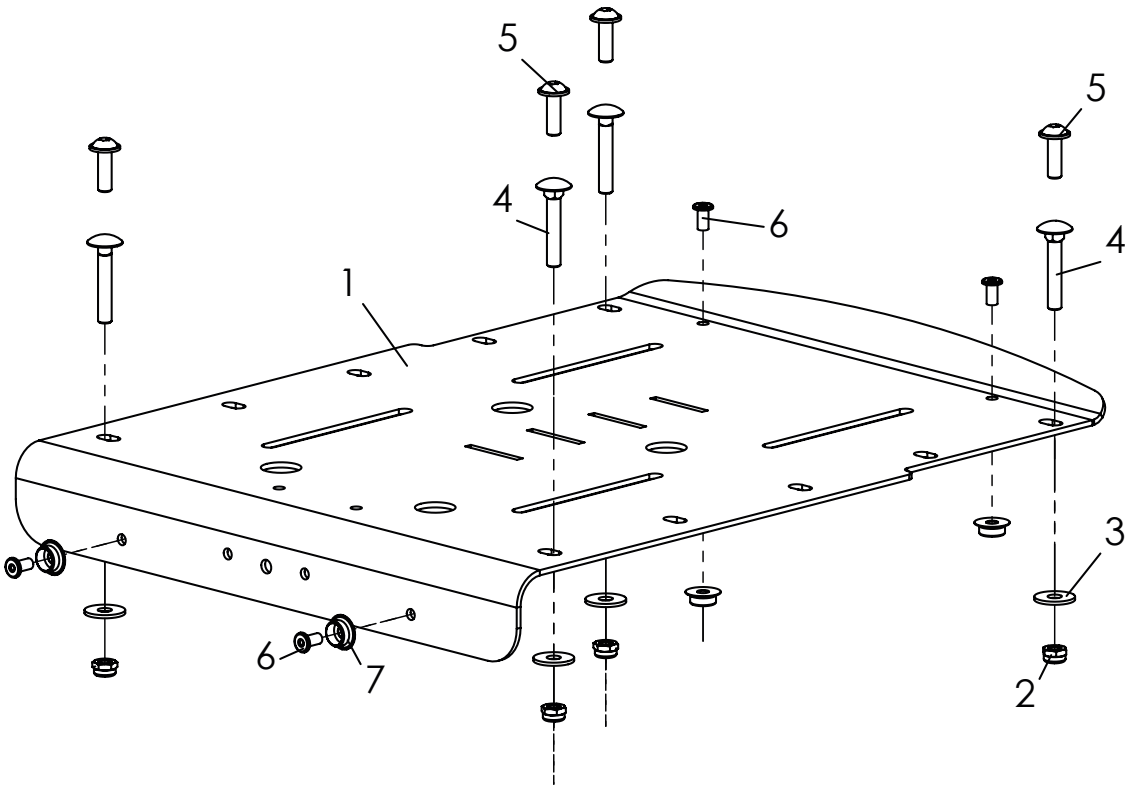

Pos	Artikelnummer	Artikelbezeichnung	Menge	ME
1-5	**3246-24SB-015**	**Sitzblech, Feinstruktur, schwarz**	**1**	**St**
1	3246-25SB-015	Sitzblech, Feinstruktur, schwarz	1	St
2	1042-0005	Sechskantmutter selbstsichernd M5	4	St
3	1055-0005	Scheibe A5,3	4	St
4	1026-0530	Flachrundschraube M5x30	4	St
5	1030-0516	Linsen-Flanschkopfschraube verz M5x16	4	St
6*	1061-0406	Blindniet F4x6	4	St
7*	1533-0005	Druckknopf Kugelteil	4	St

* Nur bei Verwendung von Hoggi Sitzkissen.

Ersatzteile

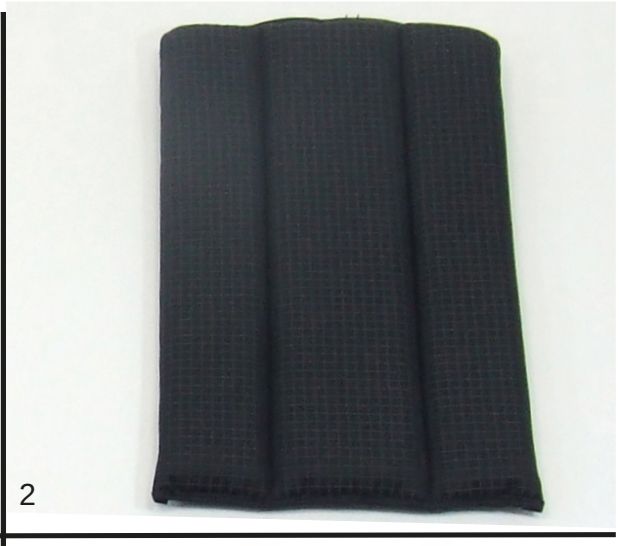

Pos	Artikelnummer	Artikelbezeichnung	Menge	ME
1	3246-71SB-306	Sitzkissen, 3 cm dick	1	St
	3246-71SB-346	Sitzkissen, 3 cm dick, schwarz	1	St
	3246-71SB-SA	Sitzkissen, 3 cm dick, Sonderfarbe	1	St
2	3245-72SB-306	Rückenkissen, Rücken in Muldenform 2,5 cm dick	1	St
	3245-72SB-346	Rückenkissen, Rücken in Muldenform 2,5 cm dick, schwarz	1	St
	3245-72SB-SA	Rückenkissen, Rücken in Muldenform 2,5 cm dick, Sonderfarbe	1	St
3-4	3245-73SB-306	Rückenkissen mit Seitenteilen, 2,5 cm dick	1	St
	3245-73SB-346	Rückenkissen mit Seitenteilen, 2,5 cm dick, schwarz	1	St
	3245-73SB-SA	Rückenkissen mit Seitenteilen, 2,5 cm dick,Sonderfarbe	1	St
4	3245-7615-306	Seitenteile für Rückenkissen, SB 24-44	1	Paar
5	3246-77SB-306	Sitzkissen, 3 cm dick, mit Ausschnitten für Hüftpelotten	1	St
	3246-77SB-346	Sitzkissen, 3 cm dick, mit Ausschnitten für Hüftpelotten, schwarz	1	St
	3246-77SB-SA	Sitzkissen, 3 cm dick, mit Ausschnitten für Hüftpelotten, Sonderfarbe	1	St

Farbcodes	306 =	Schwarz Karo
	346 =	Schwarz
	SA-0390 =	Sonderfarbe
		321 = Abstandsgewirke, schwarz
		347 = Beere Soft
		348 = Grau Soft
		349 = Türkis Soft

Ersatzteile

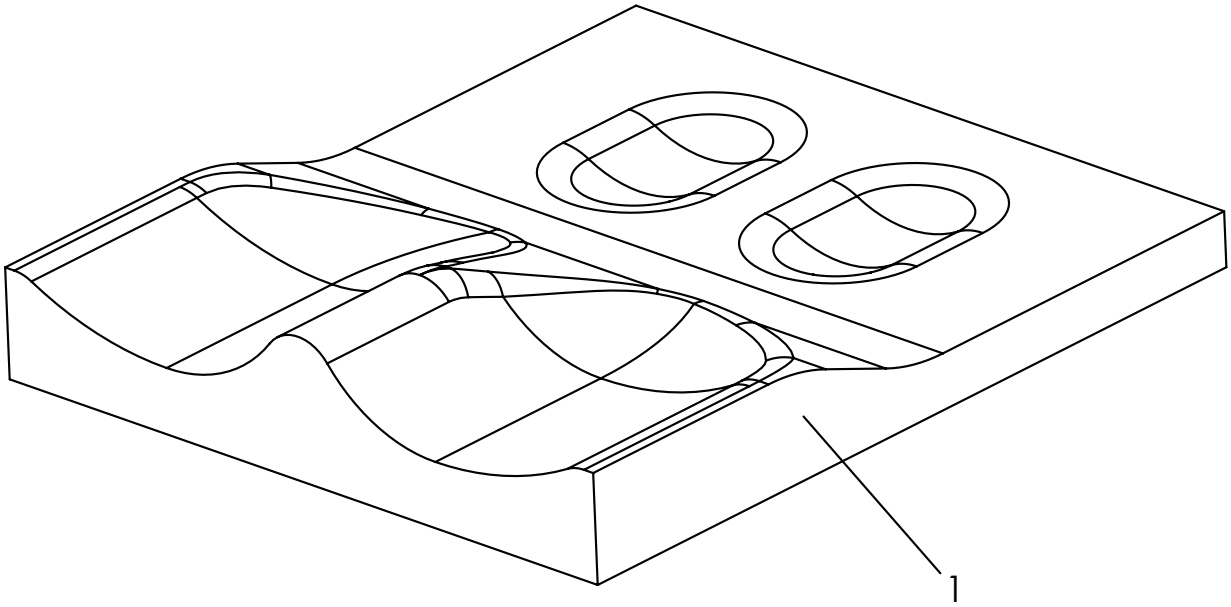

Pos	Artikelnummer	Artikelbezeichnung	Menge	ME
1	3246-80SB-346	Konturiertes Sitzkissen mit Bezug, schwarz	1	St
	3246-80SB-SA	Konturiertes Sitzkissen mit Bezug, Sonderfarbe	1	St

Farbcodes	306 =	Schwarz Karo
	346 =	Schwarz
	SA-0390 =	Sonderfarbe
		321 = Abstandsgewirke, schwarz
		347 = Beere Soft
		348 = Grau Soft
		349 = Türkis Soft

Ersatzteile

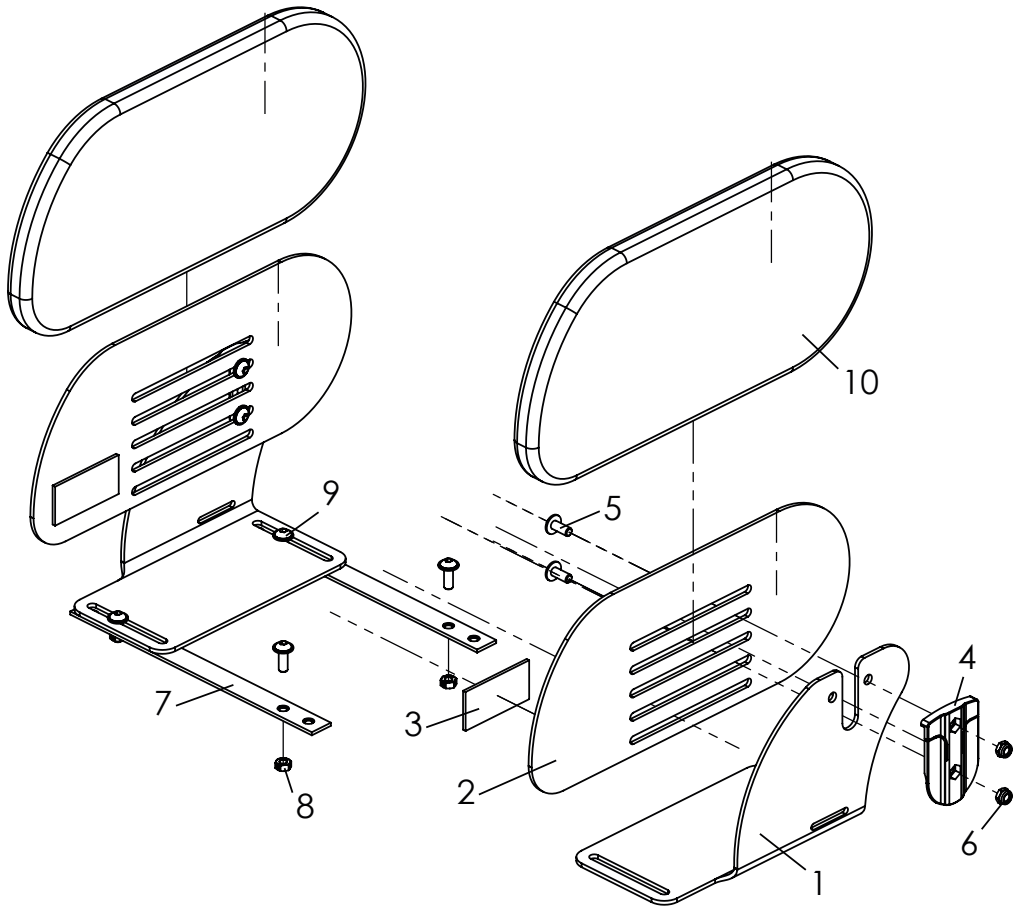

Pos	Artikelnummer	Artikelbezeichnung	Menge	ME
1-8	**3248-6501-346**	**Hüftpelotten Gr. 1, schwarz**	**1**	**St**
	3248-6502-346	**Hüftpelotten Gr. 2, schwarz**	**1**	**St**
1	3248-6511-001	Hüftpelottenhalter links Gr. 1, schwarz	1	St
	3248-6512-001	Hüftpelottenhalter rechts Gr. 1 schwarz	1	St
2	3248-6521-001	Gerade Hüftpelotte Gr. 1 schwarz	1	St
	3249-6521-001	Gerade Hüftpelotte Gr. 2 schwarz	1	St
3	1501-0003	Hakenband schwarz selbstkl. 25mm breit, ca. 10 cm	0,2	m
4	3231-2622	Arretierschwert	2	St
5	1030-0512	Linsen - Flanschkopfschraube M5x12	8	St
6	1042-0005	Sechskantmutter selbstsichernd M5	4	St
7	3245-6510	Gewindeleiste Gr. 1	2	St
8	1049-0066	Biloc-Mutter M5	4	St
9	1030-0514	Linsen-Flanschkopfschraube verz M5x14	4	St

Ersatzteile

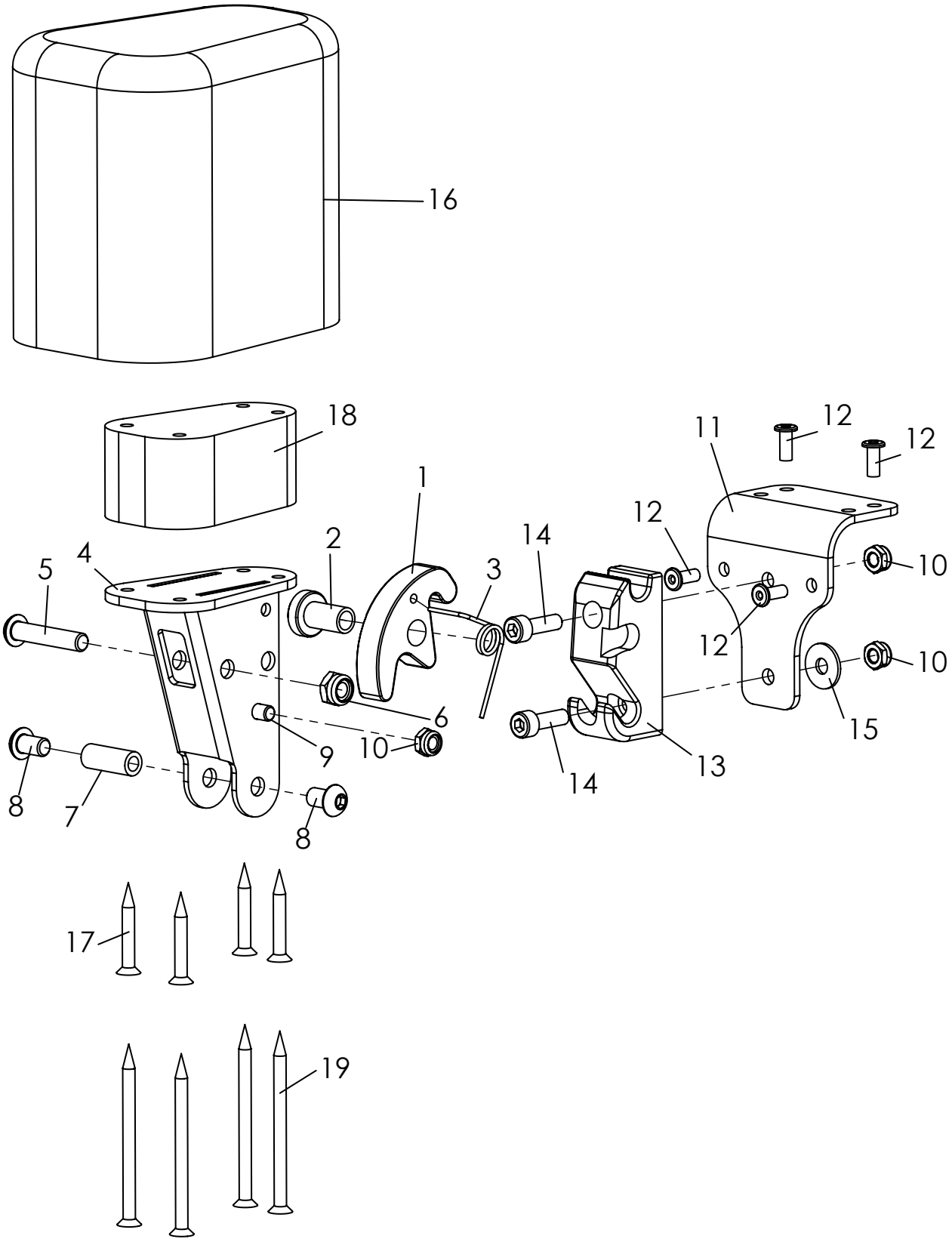

Ersatzteile

Pos	Artikelnummer	Artikelbezeichnung	Menge	ME
1-17	**3231-7800**	**Abduktionskeil Gr. 1 abschwenkbar und abnehmbar, ohne Bezug**	**1**	**St**
	3231-7900	**Abduktionskeil Gr. 2 abschwenkbar und abnehmbar, ohne Bezug**	**1**	**St**
	3233-7800	**Abduktionskeil Gr. 3 abschwenkbar und abnehmbar, ohne Bezug**	**1**	**St**
1	3231-7841	Arretierhaken	1	St
2	3231-7842	Lager Arretierhaken	1	St
3	3231-7843	Schenkelfeder 1,25 x 9,25 x 2,25	1	St
4	3231-7820-032	A-Keil-Träger, stumpf matt schwarz	1	St
5	1029-0630	Linsenschraube M6x30	1	St
6	1042-0006	Sechskantmutter selbstsichernd M6	1	St
7	1114-0067	Buchse verz 8xM6x20	1	St
8	1030-0608	Linsen-Flanschkopfschraube M6x8	2	St
9	1021-0508	Zylinderschraube M5x8	1	St
10	1042-0005	Sechskantmutter selbstsichernd M5	3	St
11	3231-7831-032	Basisblech A-Keilaufnahme schwarz stumpf matt	1	St
12	1062-0410	Blindniet F4x10	4	St
13	3231-7832	Arretierstück A-Keilaufnahme	1	St
14	1021-0516	Zylinderschraube M5x16	2	St
15	1055-0005	Scheibe A5,3	1	St
16	3201-7810	Holzkeil Gr. 1 mit PU-Schaum	1	St
	3201-7910	Holzkeil Gr. 2 mit PU-Schaum	1	St
	3203-7810	Holzkeil Gr. 3 mit PU-Schaum	1	St
17	1028-0430	ABC-SPAX-S Senkschraube 4x30	4	St
18	3231-7821_SA-0286/2	Distanzplatte für A-Keil 30 mm	1	St
19	1028-0460	ABC-SPAX-S Senkschraube 4x60	4	St
	3201-7840-346	Überzug für A-Keil Gr. 1 schwarz	1	St
	3201-7940-346	Überzug für A-Keil Gr. 2 schwarz	1	St
	3203-7840-346	Überzug für A-Keil Gr. 3 schwarz	1	St

Ersatzteile

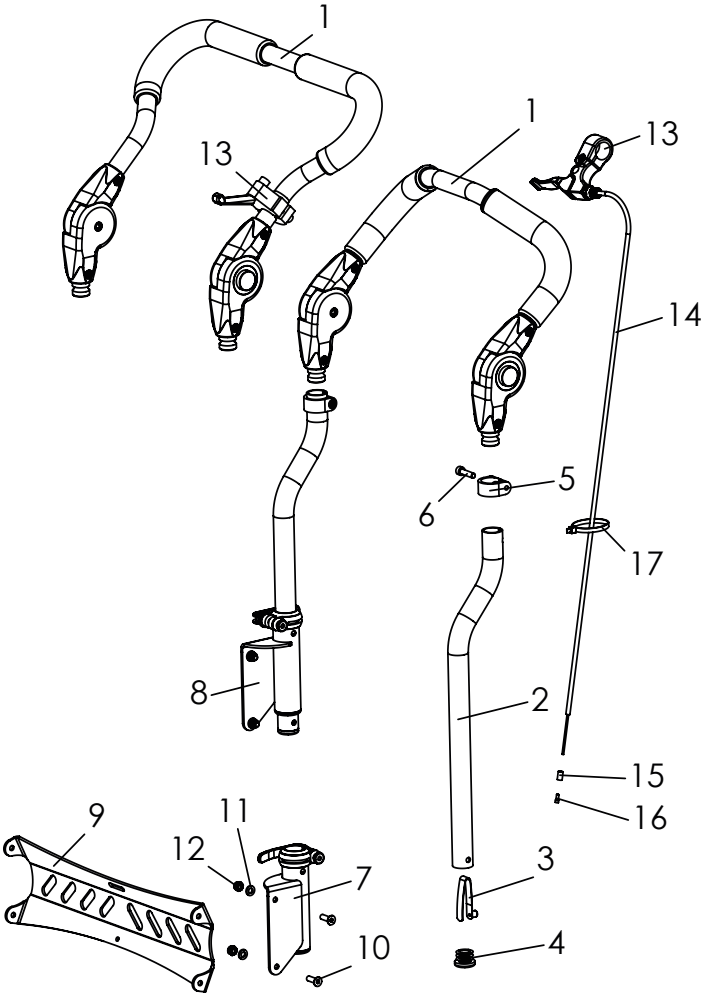

Pos	Artikelnummer	Artikelbezeichnung	Menge	ME
1-17	**3245-55SBE**	**Schiebebügel, abnehmbar**	**1**	**Set**
	3245-58SBE	**Schiebebügel "breit", abnehmbar**	1	**Set**
1	3240-5550E	Schiebebügeloberteil, komplett Gr. 1 SB 24 bis 34	1	St
	3240-5560E	Schiebebügeloberteil, komplett Gr. 2 SB 36	1	St
	3275-5450E	Schiebebügeloberteil "breit", komplett, Gr. 1 SB 24 bis 34	1	St
	3275-5460E	Schiebebügeloberteil "breit", komplett, Gr. 2 SB 36	1	St
2	3245-3113-007	Schiebebügelunterteil, schwarz, eloxiert	2	St
3	1134-0006	Stativfeder B141	2	St
4	1141-0015	Lamellenstopfen	2	St
5	3240-5553-007	Klemmring, schwarz, eloxiert	2	St
6	1021-0625	Zylinderschraube M6x25	2	St
7	3245-5150E	Griffhalter links komplett	1	St
8	3245-5170E	Griffhalter rechts komplett	1	St
9	3245-52SB-015	Schiebetraverse, Feinstruktur, schwarz	1	St
10	1024-0620	Senkschraube M6x20	4	St
11	1051-0006	Scheibe A6,4	4	St
12	1042-0006	Sechskantmutter selbstsichernd M6	4	St
13	1209-0017	Bremshebel m. geteilter Klemme, d 22 mm schwarz	1	St
	1209-0036	Auslösehebel D22	1	St
14	1209-0016	Bowdenzug BZ-1100x1230-HOG	1	St
	1209-0037	Bowdenzug für Auslösehebel1500/2000	1	St
15	1209-0006	Endkappe Messing U-BA-H für Bowdenzughülle	1	St
16	1209-0007	Endkappe Aluminium U-BA-S für Bowdenzugseil	1	St
17	1089-0004	Kabelbinder schwarz, 4,8 x 178 schwarz	1	St

Ersatzteile

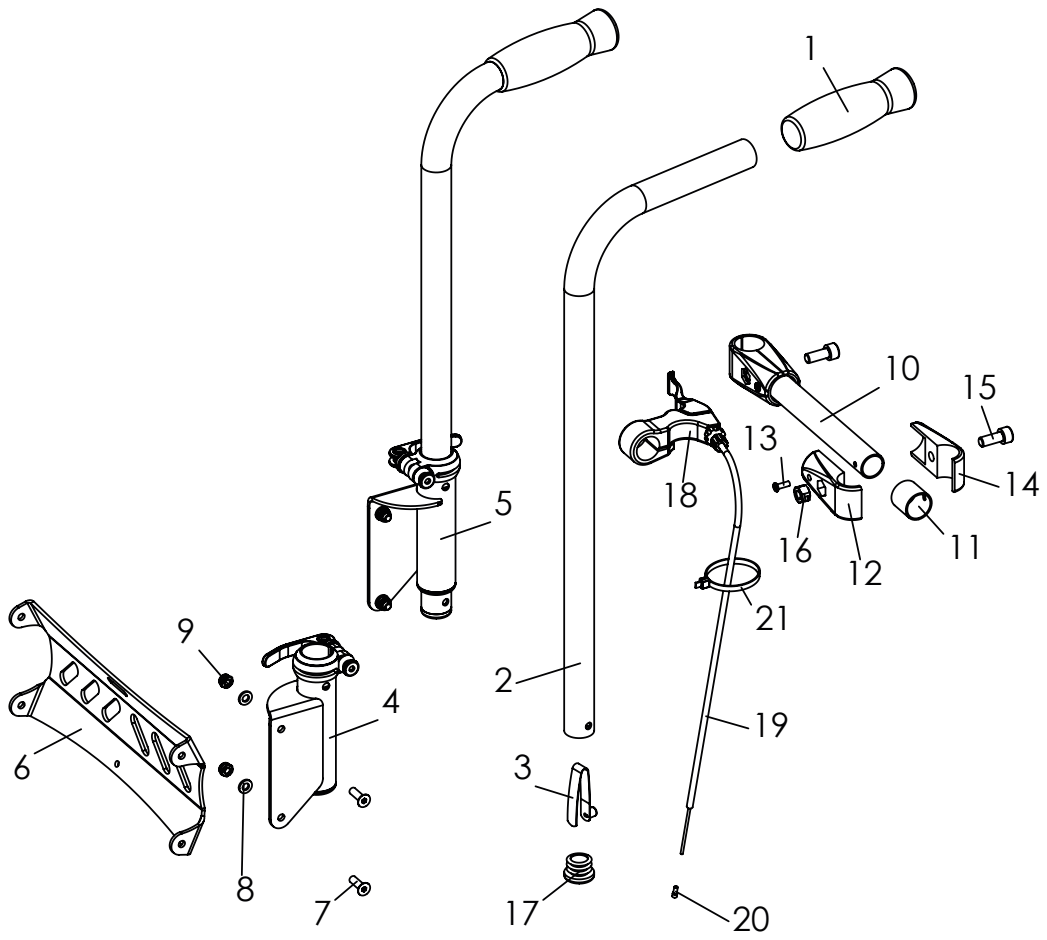

Pos	Artikelnummer	Artikelbezeichnung	Menge	ME
1-21	**3245-56SBE**	**Schiebegriffe, komplett**	**1**	**Set**
1	1143-0005	Griffgummi D25x120	2	St
2	3240-5311-007	Schiebegriff lang, schwarz eloxiert	2	St
3	1134-0006	Stativfeder B141 7,67x9,4	2	St
4	3245-5150E	Griffhalter links, komplett	1	St
5	3245-5170E	Griffhalter rechts, komplett	1	St
6	3245-52SB-015	Schiebetraverse, Feinstruktur, schwarz	1	St
7	1024-0620	Senkschraube M6x20	4	St
8	1051-0006	Scheibe A6,4	4	St
9	1042-0006	Sechskantmutter selbstsichernd M6	4	St
10-16	**3245-57SBE**	**Querrohr, komplett**	**1**	**St**
10	3245-57SB-015	Querrohr, Feinstruktur, schwarz	1	St
11	3245-5711	Reduzierhülse	2	St
12	1145-0001-015	Rohrverbinderhälfte 25/25 mit Bohrung 4,2	2	St
13	1062-0412	Blindniet F4x12	2	St
14	1145-0002-015	Rohrverbinderhälfte 25/25	2	St
15	1021-0820	Zylinderschraube M8x20	2	St
16	1042-0008	Sechskantmutter selbstsichernd verz M8	2	St
17	1141-0015	Lamellenstopfen GL 25x1-2.5	2	St
18	1209-0017	Bremshebel m. geteilter Klemme, d 22 mm schwarz	1	St
19	1209-0016	Bowdenzug BZ-1100x1230-HOG	1	St
20	1209-0007	Endkappe Aluminium U-BA-S für Bowdenzugseil	1	St
21	1089-0004	Kabelbinder schwarz, 4,8 x 178 schwarz	1	St

Pos. 15 **Zylinderschraube M8x20 max. mit 15 Nm festziehen!!**

Ersatzteile

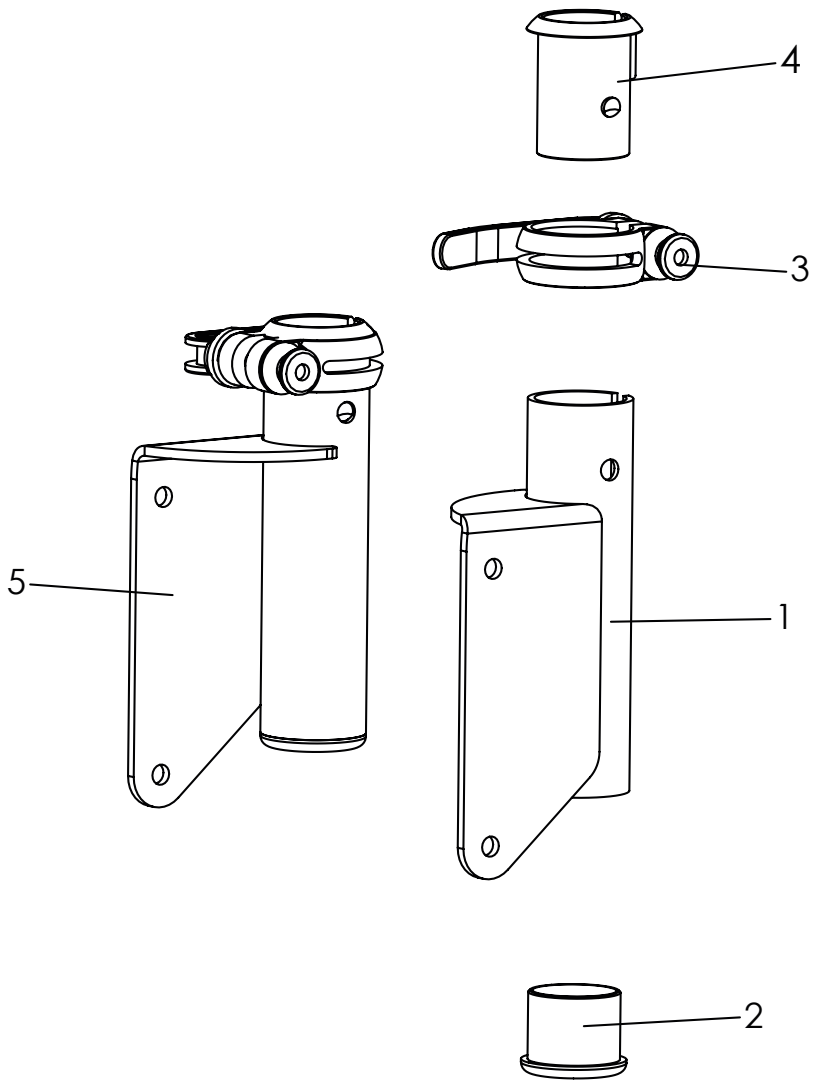

Pos	Artikelnummer	Artikelbezeichnung	Menge	ME
1-4	**3245-5150E**	**Griffhalter links komplett**	**1**	**St**
2-5	**3245-5170E**	**Griffhalter rechts komplett**	**1**	**St**
1	3245-5160-015	Griffhalter links , Feinstruktur, schwarz	1	St
2	3301-1530	Bundbuchse	1	St
3	1129-0007	Klemmring mit Schnellspanner	1	St
4	3301-1240	Klemmbuchse	1	St
5	3245-5170-015	Griffhalter rechts, Feinstruktur, schwarz	1	St

Ersatzteile

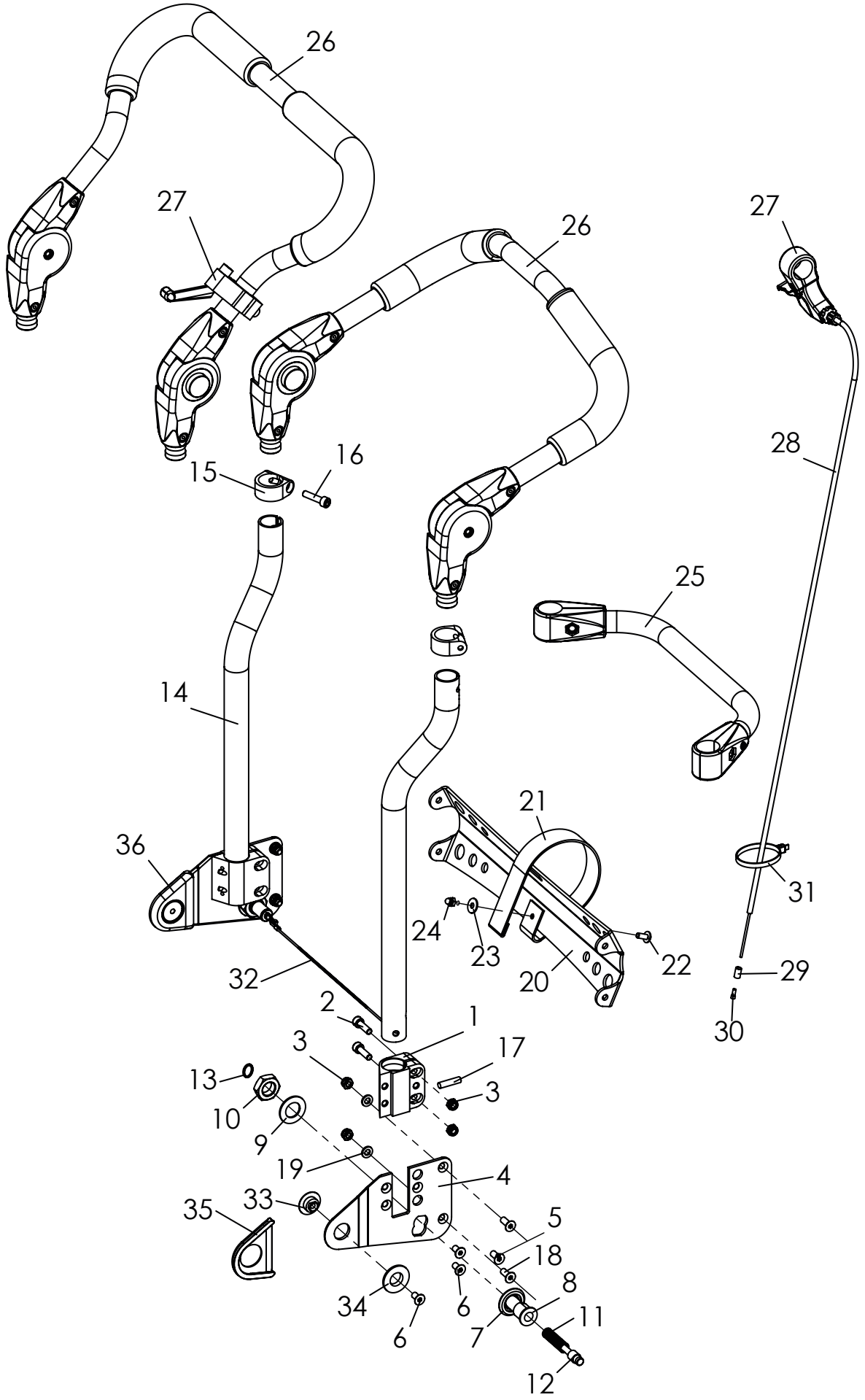

Ersatzteile

Pos	Artikelnummer	Artikelbezeichnung	Menge	ME
1-36	**3248-30SBE**	**Schiebebügel, winkelverstellbar und abklappbar**	**1**	**Set**
	3248-38SBE	**Schiebebügel "breit", winkelverstellbar und abklappbar**	**1**	**Set**
1	3248-3511-007	Schiebebügelaufnahme, schwarz eloxiert	2	St
2	1021-0620	Zylinderschraube M6x20	4	St
3	1042-0006	Sechskantmutter selbstsichernd M6	8	St
4	3248-3512-015	Rückenbasisplatte links, Feinstruktur, schwarz	1	St
	3248-3513-015	Rückenbasisplatte rechts, Feinstruktur, schwarz	1	St
5	1024-0614	Senkschraube M6x14	2	St
6	1024-0612	Senkschraube M6x12	6	St
7	3248-3013	Anlaufscheibe	2	St
8	3246-1145	Riegelgehäuse	2	St
9	1052-0016	Federscheibe B16	2	St
10	1040-0016	Sechskantmutter M 16 x 1.5 (Feingewinde)	2	St
11	1131-0070	Druckfeder D-162	2	St
12	3240-2422	Riegel	2	St
13	1129-0036	Schlüsselring	2	St
14	3245-3113-007	Schiebebügelunterteil, schwarz eloxiert	2	St
15	3240-5553-007	Klemmring schwarz eloxiert, schwarz eloxiert	2	St
16	1021-0625	Zylinderschraube M6x25	2	St
17	1071-0624	Zylinderstift	2	St
18	1024-0616	Senkschraube M6x16	4	St
19	1051-0006	Scheibe A6,4	6	St
20	3248-36SB-015	Traverse	1	St
21	1512-0012-1	PP-Gurt 25x350, Auslösegurt	1	St
22	1030-0512	Linsenflansch M5x12	1	St
23	1055-0005	Scheibe A5,3	1	St
24	1044-0005	Sechskanthutmutter selbstsichernd verz M5	1	St
25	**3245-36SBE**	**Querbügel, komplett, Feinstruktur, schwarz**	**1**	**St**
26	3240-5650E	Schiebebügeloberteil, komplett Gr. 1 SB 24 bis 34	1	St
	3240-5660E	Schiebebügeloberteil, komplett Gr. 2 SB 36	1	St
	3275-5450E	Schiebebügeloberteil "breit", komplett Gr. 1 SB 24 bis 34	1	St
	3275-5460E	Schiebebügeloberteil "breit", komplett Gr. 2 SB 36	1	St
27	1209-0017	Bremshebel m. geteilter Klemme, d 22 mm schwarz	1	St
	1209-0036	Auslösehebel D22	1	St
28	1209-0016	Bowdenzug BZ-1100x1230-HOG	1	St
	1209-0037	Bowdenzug für Auslösehebel1500/2000	1	St
29	1209-0006	Endkappe Messing U-BA-H für Bowdenzughülle	1	St
30	1209-0007	Endkappe Aluminium U-BA-S für Bowdenzugseil	1	St
31	1089-0004	Kabelbinder schwarz, 4,8 x 178 schwarz	1	St
32	3248-308X	Auslösedrahtseil für Schiebebügel wv. (SB angeben)	1	St
33	3245-2614	Lagerachse Rückenlehne	2	St
34	3245-2613	Bundbuchse 30x18x15	2	St
35	3248-3515	Abdeckung Rückenbasis links schwarz	1	St
36	3248-3516	Abdeckung Rückenbasis rechts schwarz	1	St

SB =	24	26	28	30	32	34	36
X =	1	2	3	4	5	6	7

Pos. 15 **Zylinderschraube M8x20 max. mit 15 Nm festziehen!!**

Ersatzteile

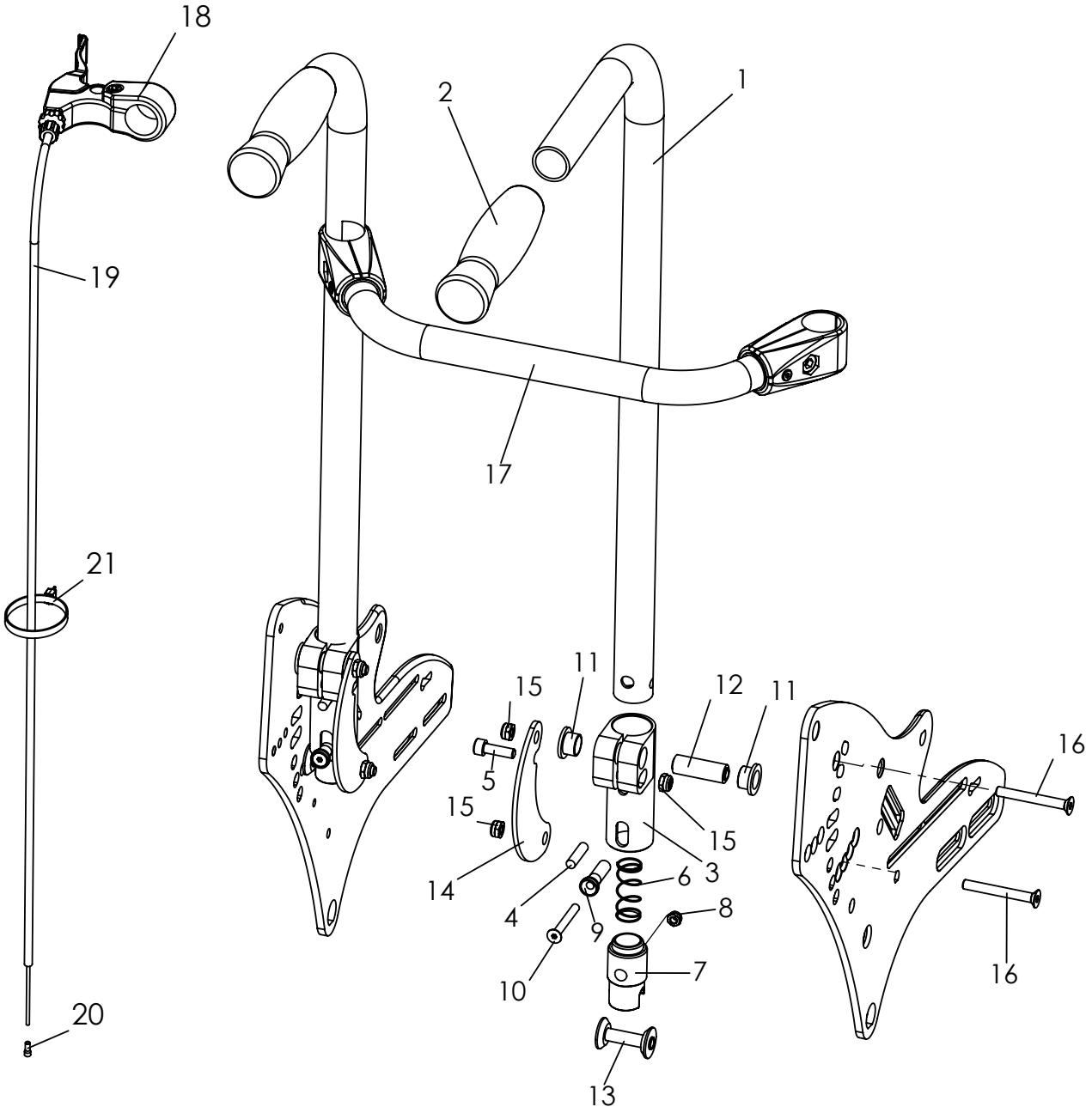

Ersatzteile

Pos	Artikelnummer	Artikelbezeichnung	Menge	ME
1-21	**3245-35SBE**	**Schiebegriffe, abklappbar**	**1**	**Set**
1-2	3245-5610E	Schiebegriff	1	St
1	3240-5311-007	Schiebegriff lang, eloxiert schwarz	2	St
2	1143-0005	Handgriff d25x120	2	St
3-16	**3245-3010E-007**	**Schiebebügelaufnahme, komplett**	**2**	**St**
3	3245-3011-007	Schiebebügelaufnahme Eloxal schwarz	2	St
4	1071-0624	Zylinderstift DIN 7 6 M6x24	2	St
5	1021-0620	Zylinderschraube M6x20	2	St
6	1131-0064	Druckfeder D-142A	2	St
7	3245-5112	Riegelklaue	2	St
	3245-5113	Riegelklaue Alu (für Transportsicherung)	2	St
8	1049-0066	BILOC-Mutter mit Klemmteil verz. VM5	1	St
9	3245-3013	Auslöser	2	St
10	1024-0540	Senkschraube M5 x 40	2	St
11	3245-3019	Bundbuchse 20x14x12xH10	4	St
12	3245-3015	Lagerachse	2	St
13	3245-3014	Riegelwelle	2	St
14	3245-3016-015	Stützstrebe, Feinstruktur, schwarz	2	St
15	1042-0006	Sechskantmutter selbstsichernd M6	6	St
16	1024-0650	Senkschraube M6x50	4	St
17	**3245-36SBE**	**Querbügel komplett**	**1**	**St**
18	1209-0017	Bremshebel m. geteilter Klemme, d 22 mm schwarz	1	St
19	1209-0016	Bowdenzug BZ-1100x1230-HOG	1	St
20	1209-0007	Endkappe Aluminium U-BA-S für Bowdenzugseil	1	St
21	1089-0004	Kabelbinder schwarz, 4,8 x 178 schwarz	1	St

Ersatzteile

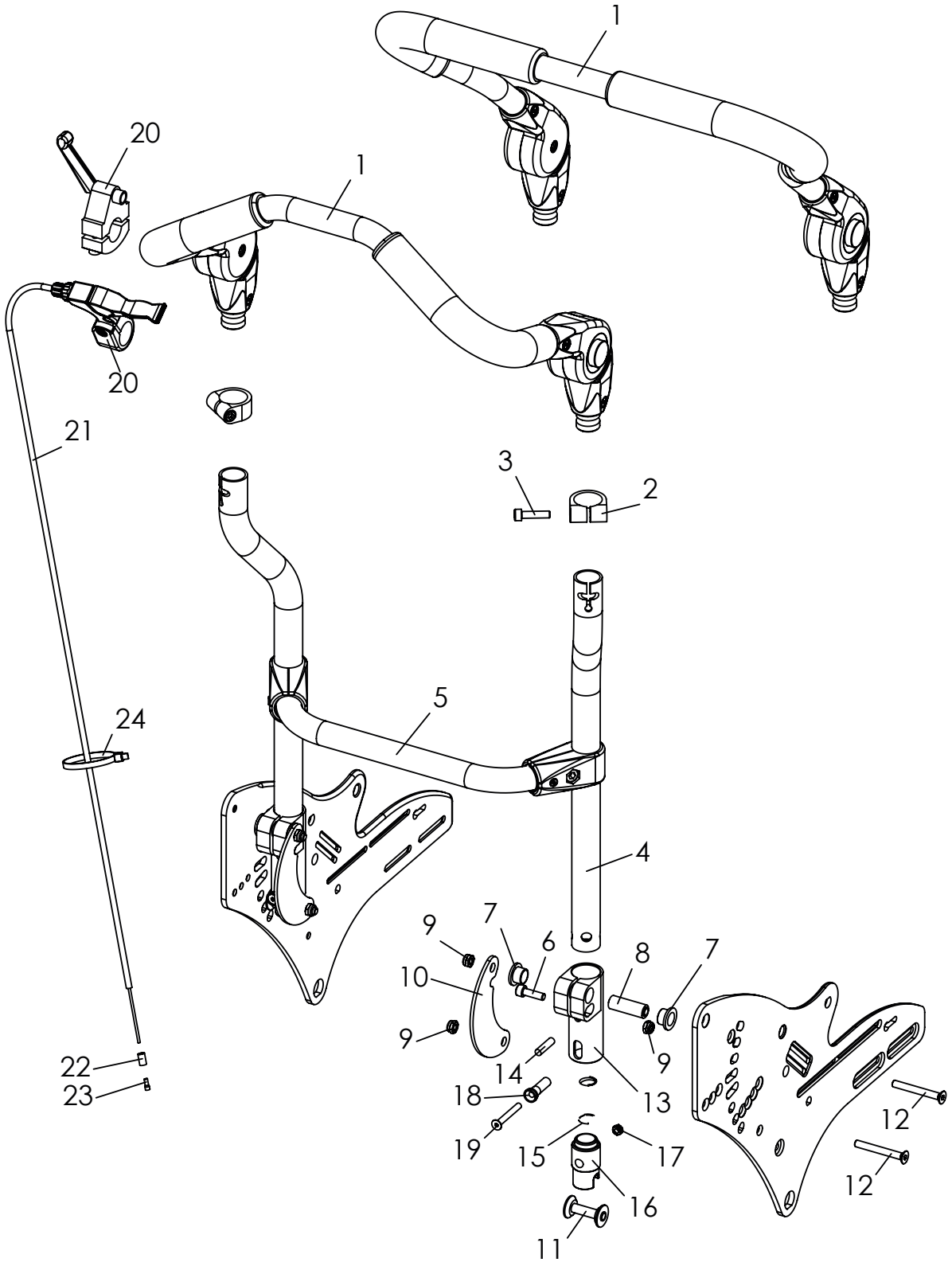

Ersatzteile

Pos	Artikelnummer	Artikelbezeichnung	Menge	ME
1-24	**3245-30SBE**	**Schiebebügel, abklappbar**	**1**	**Set**
	3245-38SBE	**Schiebebügel "breit", abklappbar**	**1**	**Set**
1	3240-5550E	Schiebebügeloberteil, komplett Gr. 1 SB 24 bis 34	1	St
	3240-5560E	Schiebebügeloberteil, komplett Gr. 2 SB 36	1	St
	3275-5450E	Schiebebügeloberteil "breit", komplett Gr. 1 SB 24 bis 34	2	St
	3275-5460E	Schiebebügeloberteil "breit", komplett Gr. 2 SB 36	1	St
2	3240-5553-007	Klemmring, schwarz eloxiert	2	St
3	1021-0625	Zylinderschraube M6x25	2	St
4	3245-3113-007	Schiebebügelunterteil, schwarz eloxiert	2	St
5	**3245-36SBE**	**Querbügel, komplett**	**1**	**St**
6-19	**3245-3010E**	**Schiebebügelaufnahme, komplett, schwarz eloxiert**	**2**	**St**
6	1021-0620	Zylinderschraube M6x20	2	St
7	3245-3019	Bundbuchse 20x14x12xH10	4	St
8	3245-3015	Lagerachse	2	St
9	1042-0006	Sechskantmutter selbstsichernd M6	6	St
10	3245-3016-015	Stützstrebe, Feinstruktur, schwarz	2	St
11	3245-3014	Riegelwelle	2	St
12	1024-0650	Senkschraube M6x50	4	St
13	3245-3011-007	Schiebebügelaufnahme, schwarz eloxiert	2	St
14	1071-0624	Zylinderstift M6x24	2	St
15	1131-0064	Druckfeder D-142A	2	St
16	3245-5112	Riegelklaue	2	St
	3245-5113	Riegelklaue Alu (für Transportsicherung)	2	St
17	1042-0005	Sechskantmutter selbstsichernd M5	2	St
18	3245-3013	Auslöser	2	St
19	1024-0540	Senkschraube 5x40	2	St
20	1209-0017	Bremshebel m. geteilter Klemme, d 22 mm schwarz	1	St
	1209-0036	Auslösehebel D22	1	St
21	1209-0016	Bowdenzug BZ-1100x1230-HOG	1	St
	1209-0037	Bowdenzug für Auslösehebel1500/2000	1	St
22	1209-0006	Endkappe Messing U-BA-H für Bowdenzughülle	1	St
23	1209-0007	Endkappe Aluminium U-BA-S für Bowdenzugseil	1	St
24	1089-0004	Kabelbinder schwarz, 4,8 x 178 schwarz	1	St

Pos. 9 Zylinderschraube M8x20 mit max. 15 Nm festziehen!!

Ersatzteile

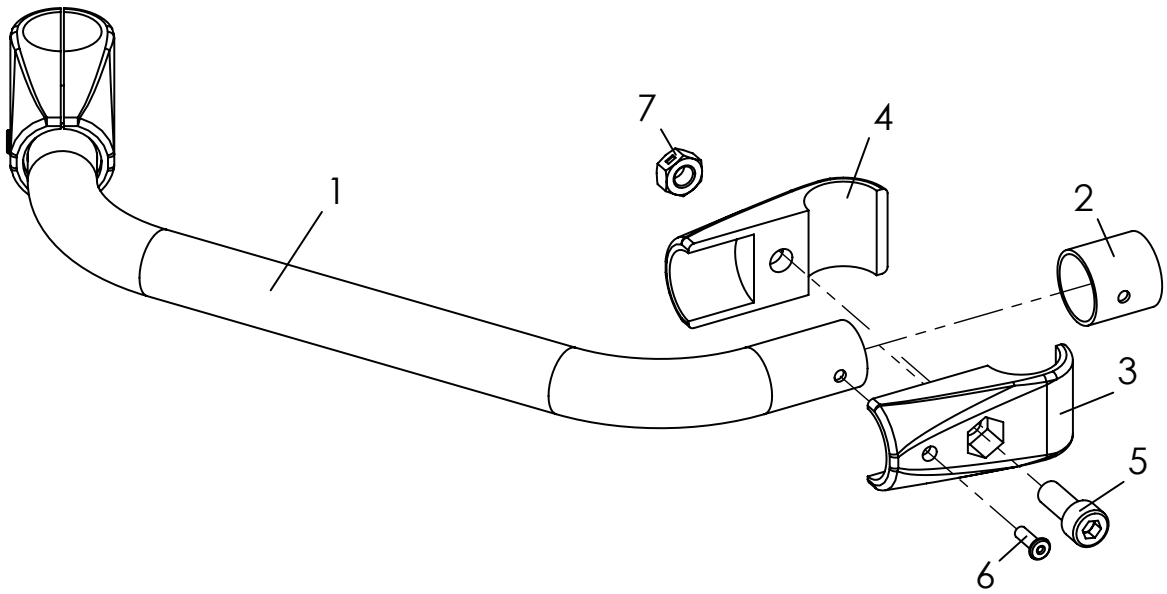

Pos	Artikelnummer	Artikelbezeichnung	Menge	ME
1-7	**3245-36SBE**	**Querbügel, komplett**	**1**	**St**
1	3245-36SB-015	Querbügel, Feinstruktur, schwarz	1	St
2	3245-5711	Reduzierhülse	2	St
3	1145-0001-015	Rohrverbinderhälfte T-90° 25/25 mit Bohrung 4,2	2	St
4	1145-0002-015	Rohrverbinderhälfte T-90° 25/25	2	St
5	1021-0820	Zylinderschraube M8x20	2	St
6	1062-0412	Blindniet F4x12	2	St
7	1049-0067	BILOC-Mutter mit Klemmteil VM8	2	St

Pos. 5 **Zylinderschraube M8x20 mit max. 15 Nm festziehen!!**

Ersatzteile

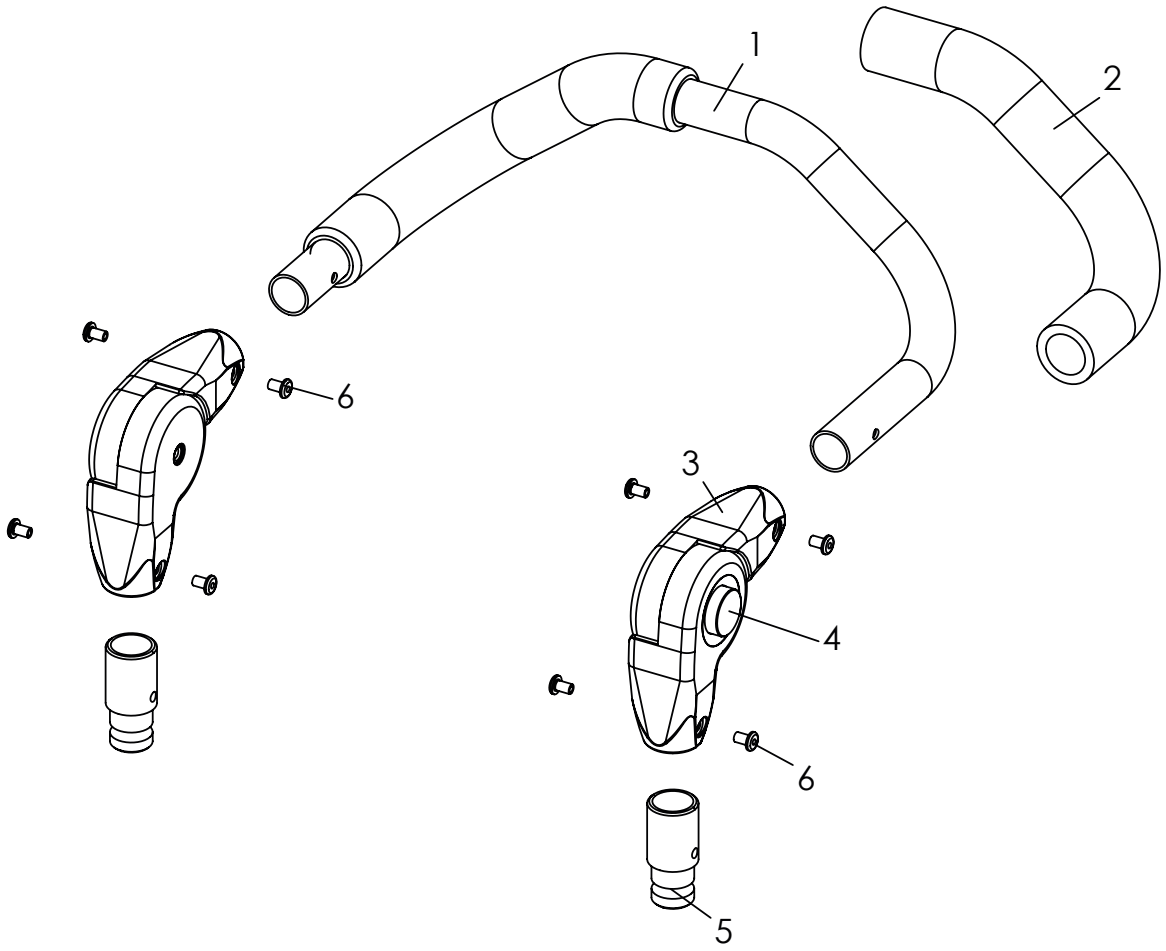

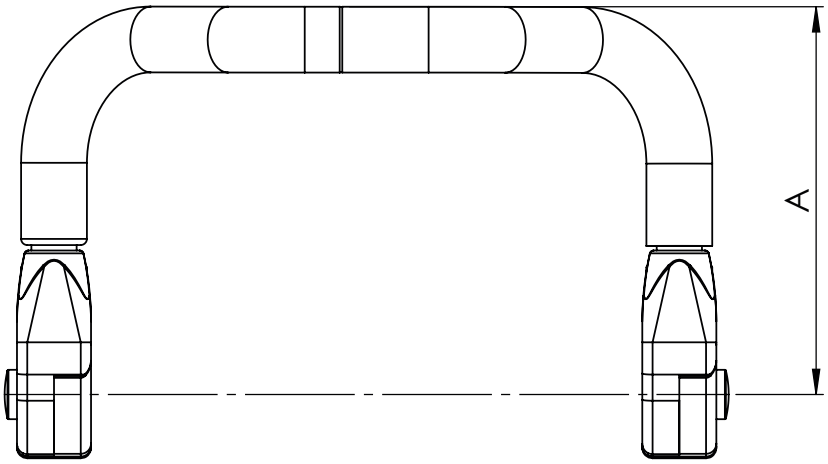

Ersatzteile

Pos	Artikelnummer	Artikelbezeichnung	Menge	ME
1-6	3240-5550E	Schiebebügeloberteil Komplett (A= 188 mm), Gr. 1 SB 24 bis 34	1	St
	3240-5560E	Schiebebügeloberteil Komplett (A= 188 mm), Gr. 2 SB 36	1	St
	3240-5650E	Schiebebügeloberteil Komplett (A= 238 mm), Gr. 1 SB 24 bis 34	1	St
	3240-5660E	Schiebebügeloberteil Komplett (A= 238 mm), Gr. 2 SB 36	1	St
	3240-5750E	Schiebebügeloberteil Komplett (A= 288 mm), Gr. 1 SB 24 bis 34	1	St
	3240-5760E	Schiebebügeloberteil Komplett (A= 288 mm), Gr. 2 SB 36	1	St
	3240-5850E	Schiebebügeloberteil Komplett (A= 338 mm), Gr. 1 SB 24 bis 34	1	St
	3240-5860E	Schiebebügeloberteil Komplett (A= 338 mm), Gr. 2 SB 36	1	St
1	3240-5552-001	Schiebebügeloberteil Gr. 1 (Tiefe 151 mm) schwarz	1	St
	3240-5562-001	Schiebebügeloberteil Gr. 2 (Tiefe 151 mm) schwarz	1	St
	3240-5652-001	Schiebebügeloberteil Gr. 1 (Tiefe 201 mm) schwarz	1	St
	3240-5662-001	Schiebebügeloberteil Gr. 2 (Tiefe 201 mm) schwarz	1	St
	3240-5752-001	Schiebebügeloberteil Gr. 1 (Tiefe 251 mm) schwarz	1	St
	3240-5762-001	Schiebebügeloberteil Gr. 2 (Tiefe 251 mm) schwarz	1	St
	3240-5852-001	Schiebebügeloberteil Gr. 1 (Tiefe 301 mm) schwarz	1	St
	3240-5862-001	Schiebebügeloberteil Gr. 2 (Tiefe 301 mm) schwarz	1	St
2	1143-0001	Griffüberzug EVA schwarz d30 x 260	2	St
3-4	1129-0009	Rastergelenke 25x22	1	Paar
4	7000-0054	Kappe für Kunststoff-Rastergelenk	2	St
5	3240-5554	Koppelwelle	2	St
6	1062-0508	Blindniet F5x8	8	St

SA-0183	Länge Schiebebügeloberteil			
	Standard	+ 5cm	+ 10cm	+ 15cm
3245-55SB	3240-5550E	3240-5650E	3240-5750E	3240-5850E
	3240-5560E	3240-5660E	3240-5760E	3240-5860E
3245-30SB	3240-5550E	3240-5650E	3240-5750E	3240-5850E
	3240-5560E	3240-5660E	3240-5760E	3240-5860E
3248-30SB	3240-5650E	3240-5750E	3240-5850E	-
	3240-5660E	3240-5760E	3240-5860E	-

Ersatzteile

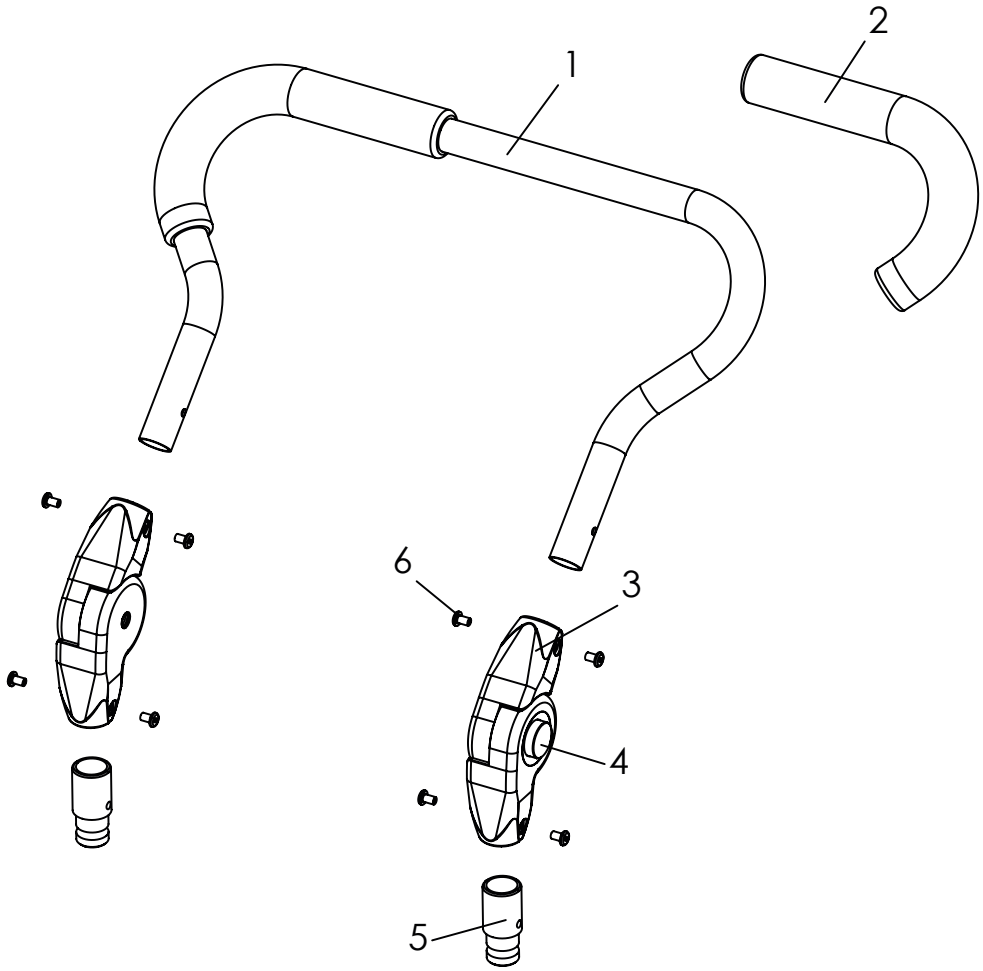

Pos	Artikelnummer	Artikelbezeichnung	Menge	ME
1-5	3275-5450	Schiebebügeloberteil "breit" Gr. 1 komplett	1	St
	3275-5450	Schiebebügeloberteil "breit" Gr. 2 komplett	1	St
1	3240-5552-001	Schiebebügeloberteil Gr. 1 schwarz	1	St
	3240-5562-001	Schiebebügeloberteil Gr. 2 schwarz	1	St
2	1143-0001	Griffüberzug EVA schwarz d30 x 260	2	St
3-4	1129-0009	Rastergelenke 25x22	1	Paar
4	7000-0054	Kappe für Kunststoff-Rastergelenk	2	St
5	3240-5554	Koppelwelle	2	St
6	1062-0508	Blindniet F5x8	8	St

Ersatzteile

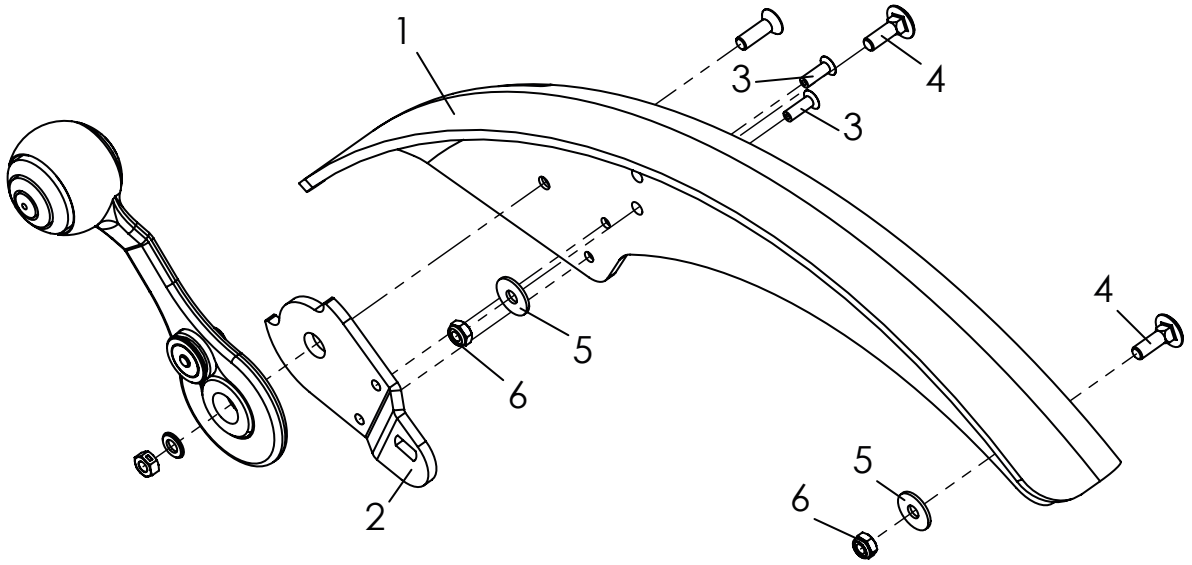

Pos	Artikelnummer	Artikelbezeichnung	Menge	ME
1-3	3248-1611E	Radabdeckung links 20 " mit Grundplatte für Bremshebel.	1	St
	3248-1621E	Radabdeckung rechts 20 " mit Grundplatte für Bremshebel.	1	St
	3248-1631E	Radabdeckung links 22" mit Grundplatte für Bremshebel	1	St
	3248-1641E	Radabdeckung rechts 22" mit Grundplatte für Bremshebel	1	St
	3248-1651E	Radabdeckung links 24" mit Grundplatte für Bremshebel	1	St
	3248-1661E	Radabdeckung rechts 24" mit Grundplatte für Bremshebel	1	St
	3248-1613E	Radabdeckung (für 3° Sturz) links 20" mit Grundplatte für Bremshebel	1	St
	3248-1623E	Radabdeckung (für 3° Sturz) rechts 20" mit Grundplatte für Bremshebel	1	St
	3248-1633E	Radabdeckung (für 3° Sturz) links 22" mit Grundplatte für Bremshebel	1	St
	3248-1643E	Radabdeckung (für 3° Sturz) rechts 22" mit Grundplatte für Bremshebel	1	St
	3248-1653E	Radabdeckung (für 3° Sturz) links 24" mit Grundplatte für Bremshebel	1	St
	3248-1663E	Radabdeckung (für 3° Sturz) rechts 24" mit Grundplatte für Bremshebel	1	St
2	3251-1741	Grundplatte Bremshebel links, *abgebildet*	1	St
	3251-1751	Grundplatte Bremshebel rechts	1	St
3	1063-0412	Blindniete S4x12	2	St
4	1026-0516	Flanschrundschraube 5x16	2	St
5	1055-0005	Scheibe A5,3	2	St
6	1042-0005	Sechskantmutter, selbstsichernd M5	2	St

Ersatzteile

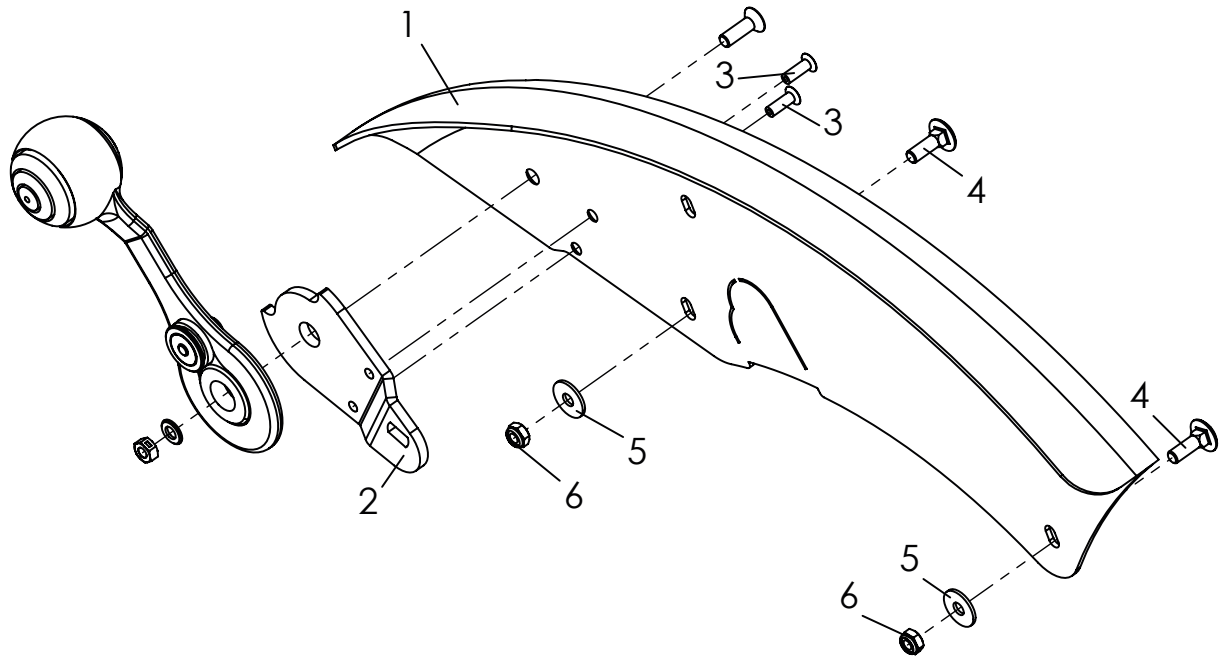

Pos	Artikelnummer	Artikelbezeichnung	Menge	ME
1-3	3278-1651E-000	Radabdeckung Alu links 22-24" in Rahmenfarbe mit Grundplatte für Bremshebel	1	St
	3278-1661E-000	Radabdeckung Alu rechts 22-24" in Rahmenfarbe mit Grundplatte für Bremshebel	1	St
	3278-1653E-000	Radabdeckung Alu (für 3° Sturz) links 22-24" in Rahmenfarbe mit Grundplatte für Bremshebel	1	St
	3278-1663E-000	Radabdeckung Alu (für 3° Sturz) rechts 22-24" in Rahmenfarbe mit Grundplatte für Bremshebel	1	St
2	3251-1741	Grundplatte Bremshebel links, *abgebildet*	1	St
	3251-1751	Grundplatte Bremshebel rechts	1	St
3	1063-0412	Blindniete S4x12	2	St
4	1026-0516	Flanschrundschraube 5x16	2	St
5	1055-0005	Scheibe A5,3	2	St
6	1042-0005	Sechskantmutter, selbstsichernd M5	2	St

Ersatzteile

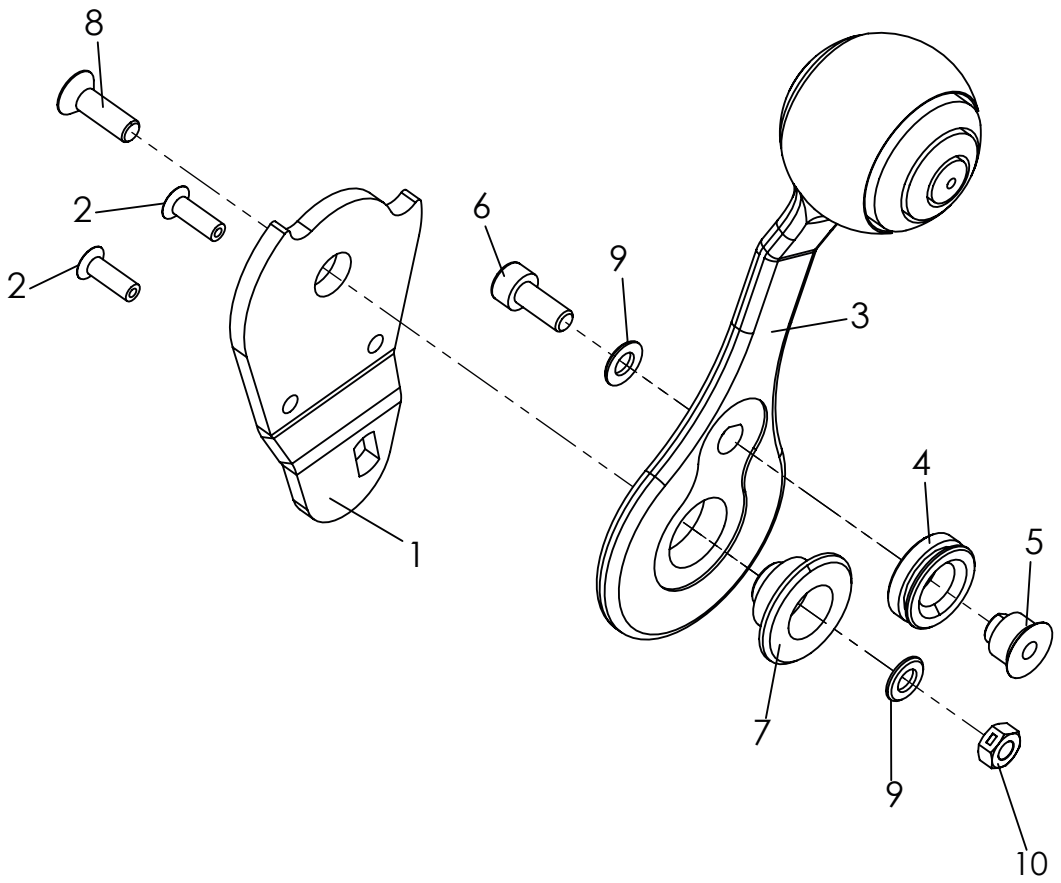

Pos	Artikelnummer	Artikelbezeichnung	Menge	ME
1-10	**3240-1780E**	**Bremshebel, links, Abbildung**	**1**	**St**
	3240-1790E	**Bremshebel, rechts**	**1**	**St**
1	3251-1741	Grundplatte Bremshebel links	1	St
	3251-1751	Grundplatte Bremshebel rechts	1	St
2	1063-0412	Blindniete S4x12	2	St
3	3240-1781	Bremshebel Kunststoff	1	St
4	3240-1747	Seilrolle	1	St
5	3240-1745	Seilzuglager	1	St
6	1021-0512	Zylinderschraube 5x12	1	St
7	3240-1743	Hebellager	1	St
8	1024-0516	Senkschraube M5x16	1	St
9	1051-0005	Scheibe 5.3	2	St
10	1049-0066	BILOC-Mutter VM5	1	St

Ersatzteile

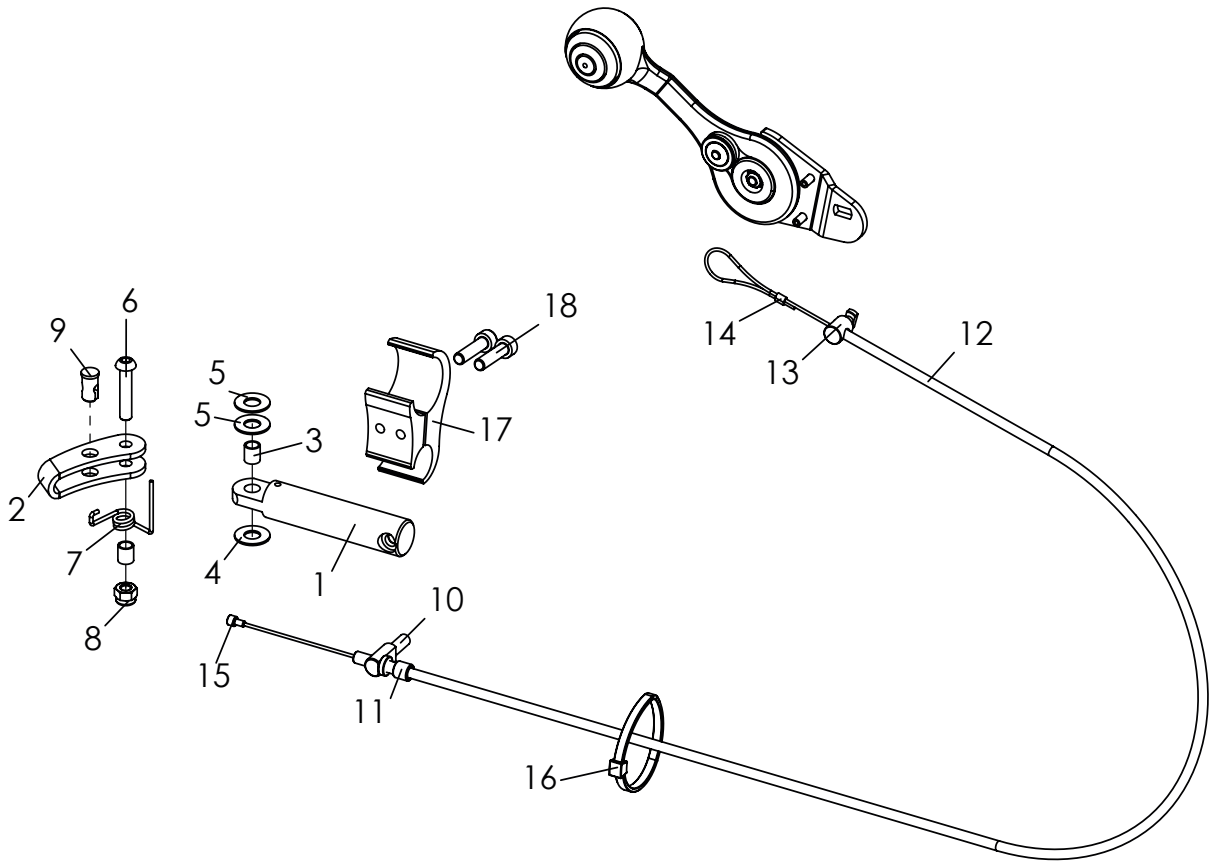

Pos	Artikelnummer	Artikelbezeichnung	Menge	ME
1-9	**3240-1710E**	**Bremse links, Abbildung**	**1**	**St**
	3240-1720E	**Bremse rechts**	**1**	**St**
1	3240-1711-007	Bremshebelhalter, eloxiert	1	St
2	3240-1712-007	Bremsbügel, eloxiert	1	St
3	1114-0055	Buchse	2	St
4	1113-0035	Scheibe PA 18x8,4x2 schwarz	1	St
5	1113-0003	Scheibe PA 18x8,4x1 schwarz	2	St
6	1029-0630	Linsenschraube M6x30	1	St
7	3240-1761	Rückholfeder, links	1	St
	3240-1762	Rückholfeder, rechts	1	St
8	1042-0006	Sechskantmutter selbstsichernd M6	1	St
9	1099-0014	Lötnippelaufnahme	1	St
10-16	**1209-0025E**	**Bremskabel für** ***Swingbo VTI***	**2**	**St**
	3240-1713	Querbolzen	1	St
	1099-0003	Stellschraube M6x20/30	1	St
	1209-0012	Bowdenzug BZ-600-865-HOG	1	St
	3240-1748	Bowdenlager	1	St
	1089-0005	Seilklemme (Pressklemme) Alu 1,6-2 mm	1	St
	1209-0007	Endkappe Aluminium U-BA-S für Bowdenzugseil	1	St
	1089-0004	Kabelbinder schwarz, 4,8 x 178 schwarz	1	St
17-18	**3251-1730E-007**	**Klemme 30-19, schwarz eloxiert**	**1**	**Set**
	3251-1730E-007	Klemme 30-19, schwarz eloxiert	2	St
	1021-0625	Zylinderschraube m ISK verz M6x25	2	St

Ersatzteile

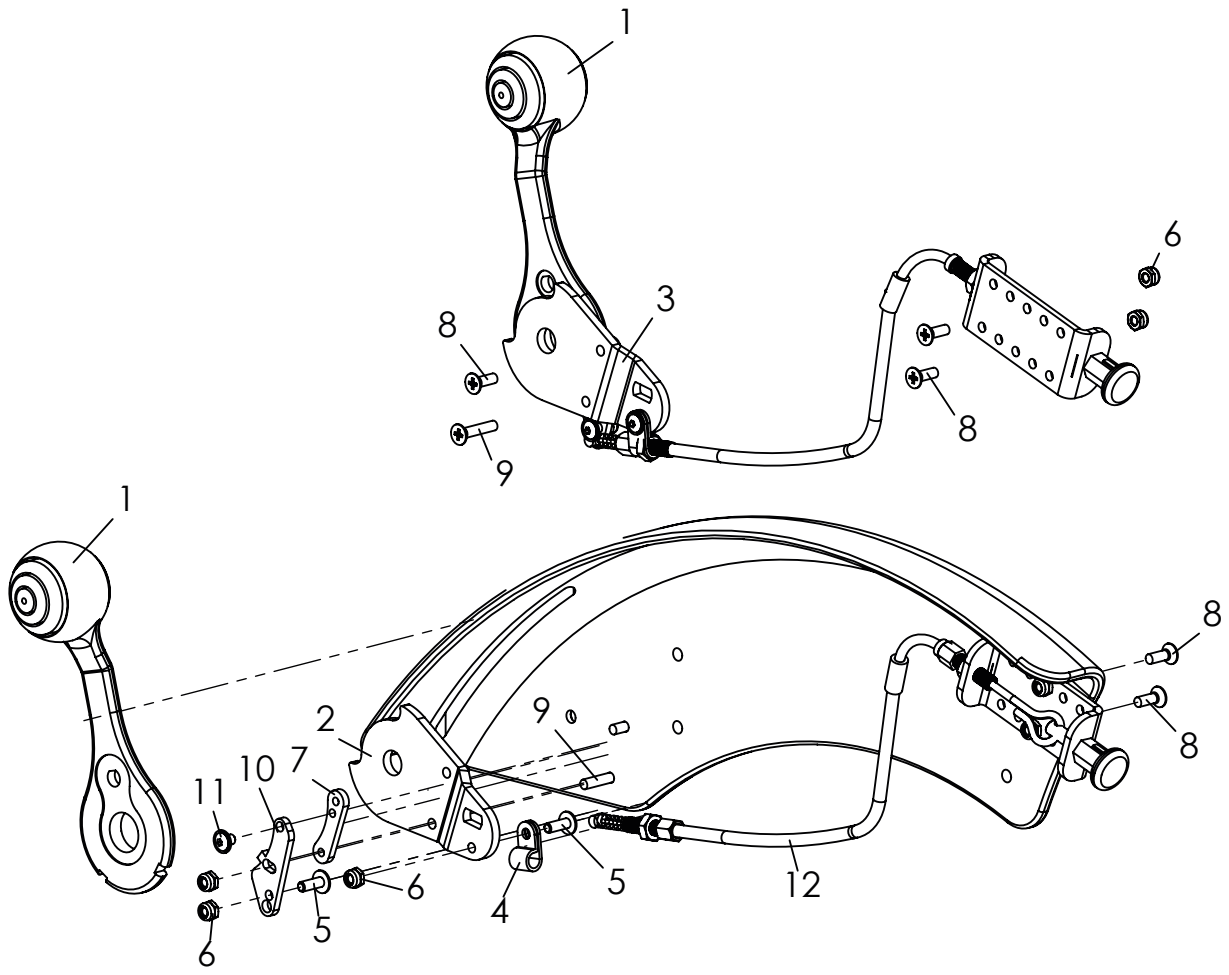

Pos	Artikelnummer	Artikelbezeichnung	Menge	ME
1-12	**SA-0505-KP**	**Verriegelung der Integrierten Bremse**	**1**	**St**
1	3240-1781_SA-0505	Bremshebel Kunststoff mit Nuten für Verriegelung	2	St
2	3251-1741_SA-0505	Grundplatte Bremshebel links (zus. Bohrung)	1	St
3	3251-1751_SA-0505	Grundplatte Bremshebel rechts (zus. Bohrung)	1	St
4	1119-0003	Kabelschelle D6,3 mm PA natur	2	St
5	1030-0412	Linsen-Flanschkopfschraube M4x12	4	St
6	1042-0004	Sechskantmutter selbstsichernd M4	10	St
7	SA-0505-0001	Grundplatte VA	2	St
8	1023-0412	Senkschraube m Kreuzschlitz M4x12	6	St
9	1023-0420	Senkschraube m Kreuzschlitz M4x20	2	St
10	SA-0505-0002	Schwenkriegel VA	2	St
11	1030-0406	Linsen-Flanschkopfschraube M4x6	2	St
12	SA-0505-1110	Auslösung mit Bowdenzug, Komplett	2	St

Ersatzteile

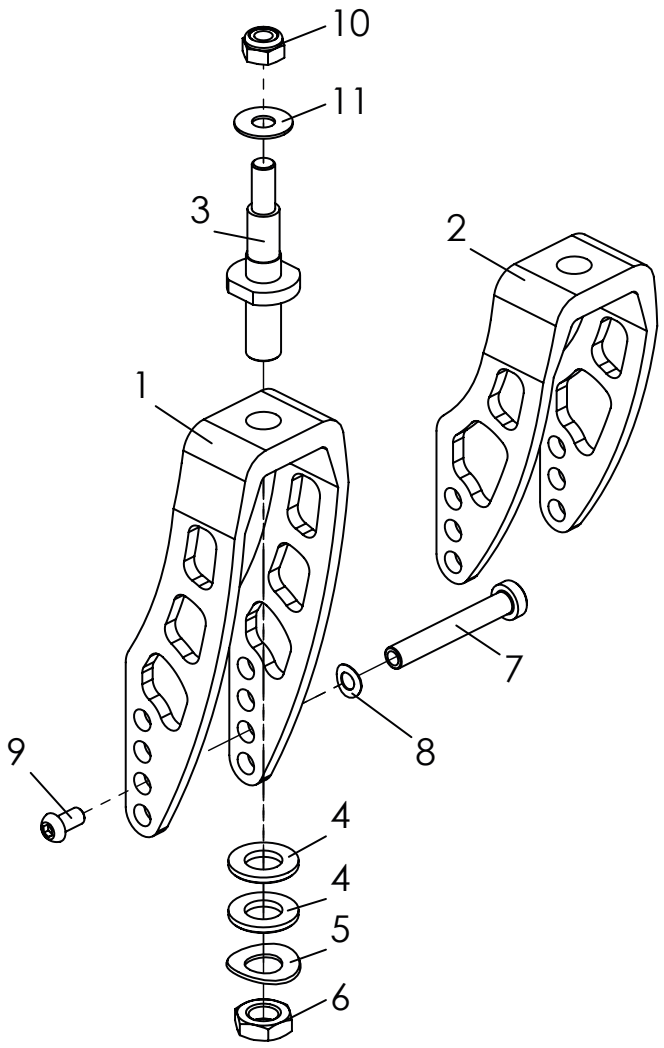

Pos	Artikelnummer	Artikelbezeichnung	Menge	ME
1	1281-0017-007	Alu Lenkgabel, Lang, schwarz eloxiert	1	St
	1281-0017-000	Alu Lenkgabel, Lang, in Rahmenfarbe	1	St
2	1281-0016-007	Alu Lenkgabel, Kurz, schwarz eloxiert	1	St
	1281-0016-000	Alu Lenkgabel, Kurz, in Rahmenfarbe	1	St
3	1205-0007	Lenkgabelachse	1	St
4	1051-0012	Scheibe A 13	2	St
5	1052-0012	Federscheibe B12	1	St
6	1043-0012	Sechskantmutter M12	1	St
7	1205-0009	Radachse L54	1	St
8	1052-0008	Federscheibe B8	1	St
9	1029-6001	Linsenschraube, Tuflok M6x12	1	St
10	1042-0008	Sechskantmutter selbstsichernd M8	1	St
11	1113-0071	Dämpfungsscheibe	1	St

Ersatzteile

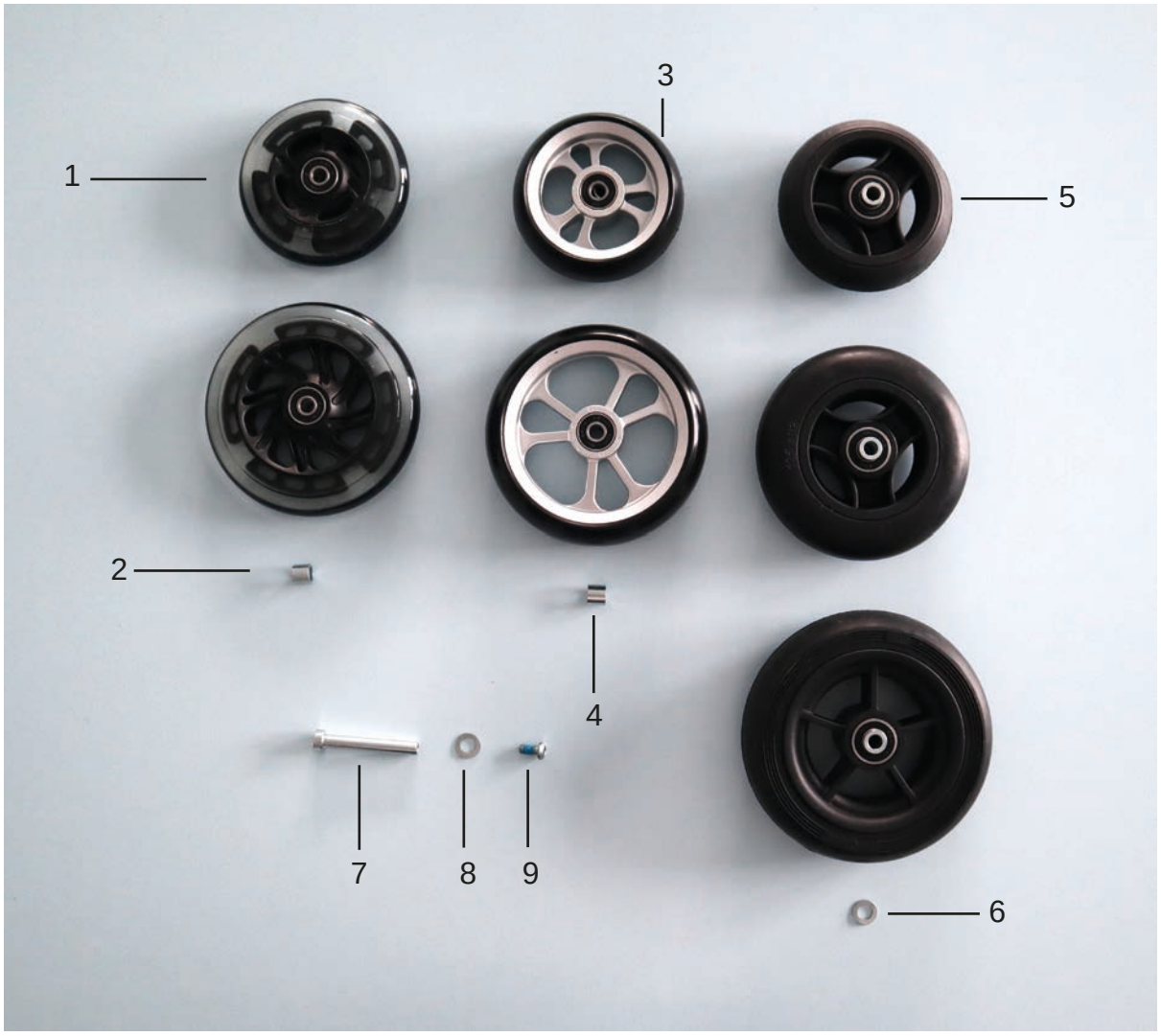

Pos	Artikelnummer	Artikelbezeichnung	Menge	ME
1	1249-0005	Skaterrolle mit Leuchtdioden 100x24 Achse max. 5 Nm anziehen	2	St
	1249-0006	Skaterrolle mit Leuchtdioden 125x24 Achse max. 5 Nm anziehen	2	St
2	1205-0047	Distanzrohr 12x1.75x10.3 verz. für Skaterrolle	4	St
3	1221-0024	PU-Rad mit Kunststofffelge 100x34	2	St
	1221-0025	PU-Rad mit Kunststofffelge 125x34	2	St
4	1205-0075	Distanzrohr 12x1.75x9 verz. für Design Kunststofffelge	4	St
5	1250-0005	Rad mit Vollgummireifen 100x32, schwarz	2	St
	1250-0006	Rad mit Vollgummireifen 125x32, schwarz	2	St
	1250-1460	Rad mit Vollgummireifen 140x40, schwarz	2	St
6	1052-0008	Federscheibe B8 für Rad mit Vollgummireifen	2	St
7	1205-0009	Radachse L54	2	St
8	1052-0008	Federscheibe B8	2	St
9	1029-6001	Linsenschraube M6x12 mit Tufflock	2	St

Ersatzteile

Pos	Artikelnummer	Artikelbezeichnung	Menge	ME
1	1211-0007	Luftrad 20x1" HOGGI light ohne Greifreifen	2	St
	1211-0008	Luftrad 22x1" HOGGI light ohne Greifreifen	2	St
	1211-0009	Luftrad 24x1" HOGGI light ohne Greifreifen	2	St
	1221-0009	PU-Rad 20x1 3/8" HOGGI light, ohne Greifreifen	2	St
	1221-0049	PU-Rad 22x1" HOGGI light, ohne Greifreifen, schwarz	2	St
	1221-0011	PU-Rad 24x1" HOGGI light, ohne Greifreifen	2	St
	1221-0050	PU-Rad 24x1" HOGGI light, ohne Greifreifen, schwarz	2	St
2	1205-0010	Adapter mit Mutter M16x1 für Quick-Release-Achse 12/45mm	2	St
3	1205-0014	Quick Release Achse 12 x 98 mm	2	St
4	1052-0016	Federscheibe B16	2	St
	Ersatzteile			
	1201-0003	Schlauch für Laufrad 20x1 - Autoventil	2	St
	1201-0004	Schlauch für Laufrad 22x1 - Autoventil	2	St
	1201-0005	Schlauch für Laufrad 24x1 - Autoventil	2	St
	1201-0006	Felgenband 20"	2	St
	1201-0007	Felgenband 22"	2	St
	1201-0008	Felgenband 24"	2	St
	1200-0003	Decke 20x1" grau	2	St
	1200-0019	Decke 22x1" RightRun HS 387, light	2	St
	1200-0023	Decke 24x1" RightRun HS 387, light	2	St
	1203-0005	Pu-Reifen 20x1 3/8", grau	2	St
	1203-0006S	Pu-Reifen 22x1", schwarz	2	St
	1203-0007S	Pu-Reifen 24x1", schwarz	2	St

Ersatzteile

Ersatzteile

Pos	Artikelnummer	Artikelbezeichnung	Menge	ME
1-7	1219-0013	Luftrad 20x1" HOGGI light mit Trommelbremse links, ohne Greifreifen	1	St
	1219-0014	Luftrad 20x1" HOGGI light mit Trommelbremse rechts, ohne Greifreifen	1	St
	1211-0045	Luftrad 22x1" HOGGI light mit Trommelbremse links, ohne Greifreifen	1	St
	1211-0046	Luftrad 22x1" HOGGI light mit Trommelbremse rechts, ohne Greifreifen	1	St
	1211-0048	Luftrad 24x1" HOGGI light mit Trommelbremse links, ohne Greifreifen	1	St
	1211-0049	Luftrad 24x1" HOGGI light mit Trommelbremse rechts, ohne Greifreifen	1	St
	1221-0003	PU-Rad 20x1 3/8" HOGGI ight mit Trommelbremse links, ohne Greifreifen	1	St
	1221-0004	PU-Rad 20x1 3/8" HOGGI ight mit Trommelbremse rechts, ohne Greifreifen	1	St
	1221-0045	PU-Rad 22x1" HOGGI ight mit Trommelbremse links, ohne Greifreifen	1	St
	1221-0046	PU-Rad 22x1" HOGGI ight mit Trommelbremse rechts ohne Greifreifen	1	St
	1221-0047	PU-Rad 24x1" HOGGI ight mit Trommelbremse links, ohne Greifreifen	1	St
	1221-0048	PU-Rad 24x1" HOGGI ight mit Trommelbremse rechts, ohne Greifreifen	1	St
2	1205-0022	Quick Release Achse 12 x 108 mm	2	St
3	1205-0051	Adapter mit Mutter M16x1 für Quick-Release-Achse 12/57mm	2	St
4	1059-0002	Stützscheibe 16x22x1,5	2	St
5	1205-0031	Bremsanker links	1	St
	1205-0032	Bremsanker rechts	1	St
6	1205-0029	Klemmnippel D8x15mm	2	St
7	1205-0030	Stellschraube M6x30mm mit Kontermutter und Halter	2	St
8	1052-0016	Federscheibe B16	2	St
9	1205-0015	Distanzbuchse 25x16.2x15, für 3 und 6°	2	St
10	1205-0016	Distanzbuchse 25x16.2x20, für 9°	2	St
11-13	1209-0001	Bowdenzugset 1,5m	2	St
14	1205-0035-001	Bremsankerstützplatte	2	St
15	1029-0635	Linsenschraube M6x35, für 9°	2	St
16	1022-0625	Zylinderschraube M6x25, für 3 und 6°	2	St
17	1042-0006	Sechskantmutter selbstsichernd M6	2	St
18	1209-0026	Bremshebel 36° manuell rastend 25 mm (Für Schiebegriffe)	2	St
	1209-0030	Bremshebel 36° manuell rastend 22 mm (Für Schiebebügel)	2	St
19	1205-0055	Bowdenzugführung	2	St
20	1089-0004	Kabelbinder schwarz, TY 525 MXR, 4,75-5 x 180 lang	4	St

Ersatzteile

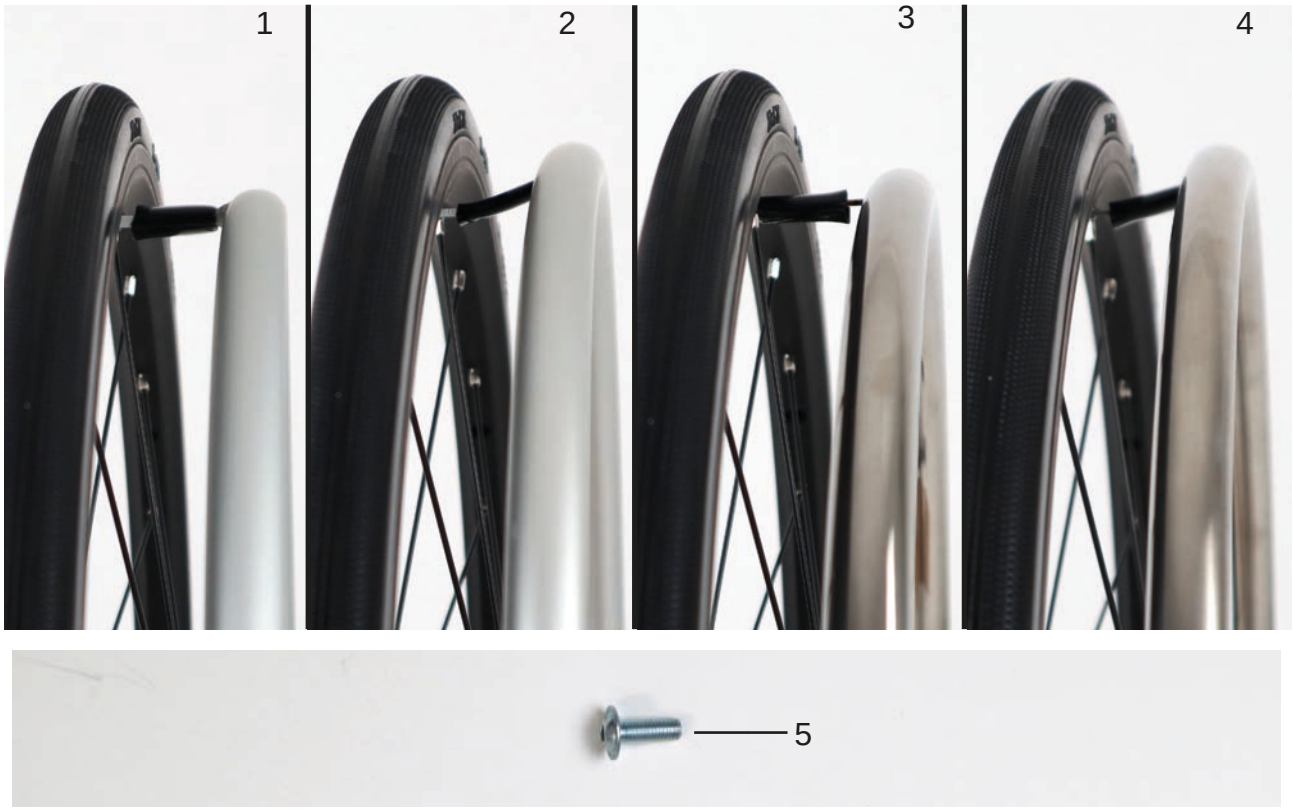

Pos	Artikelnummer	Artikelbezeichnung	Menge	ME
1	1204-0006	Aluminiumgreifreifen 20" silber eloxiert, Anbau standard	2	St
	1204-0006-007	Aluminiumgreifreifen 20" schwarz eloxiert, Anbau standard	2	St
	1204-0007-007	Aluminiumgreifreifen 22" schwarz eloxiert, Anbau standard	2	St
	1204-0008	Aluminiumgreifreifen 24" silber eloxiert, Anbau standard	2	St
	1204-0008-007	Aluminiumgreifreifen 24" schwarz eloxiert, Anbau standard	2	St
2	1204-0019	Aluminiumgreifreifen 20" silber eloxiert - Anbau "hoch"	2	St
	1204-0020	Aluminiumgreifreifen 22" silber eloxiert - Anbau "hoch"	2	St
	1204-0020-007	Aluminiumgreifreifen 22" schwarz eloxiert - Anbau "hoch"	2	St
	1204-0021	Aluminiumgreifreifen 24" silber eloxiert - Anbau "hoch"	2	St
	1204-0021-007	Aluminiumgreifreifen 24" schwarz eloxiert - Anbau "hoch"	2	St
3	1204-0009	Edelstahl-Greifreifen 20" Anbau standard	2	St
	1204-0010	Edelstahl-Greifreifen 22" Anbau standard	2	St
	1204-0011	Edelstahl-Greifreifen 24" Anbau standard	2	St
4	1204-0022	Edelstahl-Greifreifen 20" - Anbau "hoch"	2	St
	1204-0023	Edelstahl-Greifreifen 22" - Anbau "hoch"	2	St
	1204-0024	Edelstahl-Greifreifen 24" - Anbau "hoch"	2	St
5	1030-0514	Linsen-Flanschkopfschraube M5x14		
		(Greifreifen 20" und 22" mit 4 befestigungs-Punkten) (Greifreifen 24" mit 6 befestigungs-Punkten)		

Ersatzteile

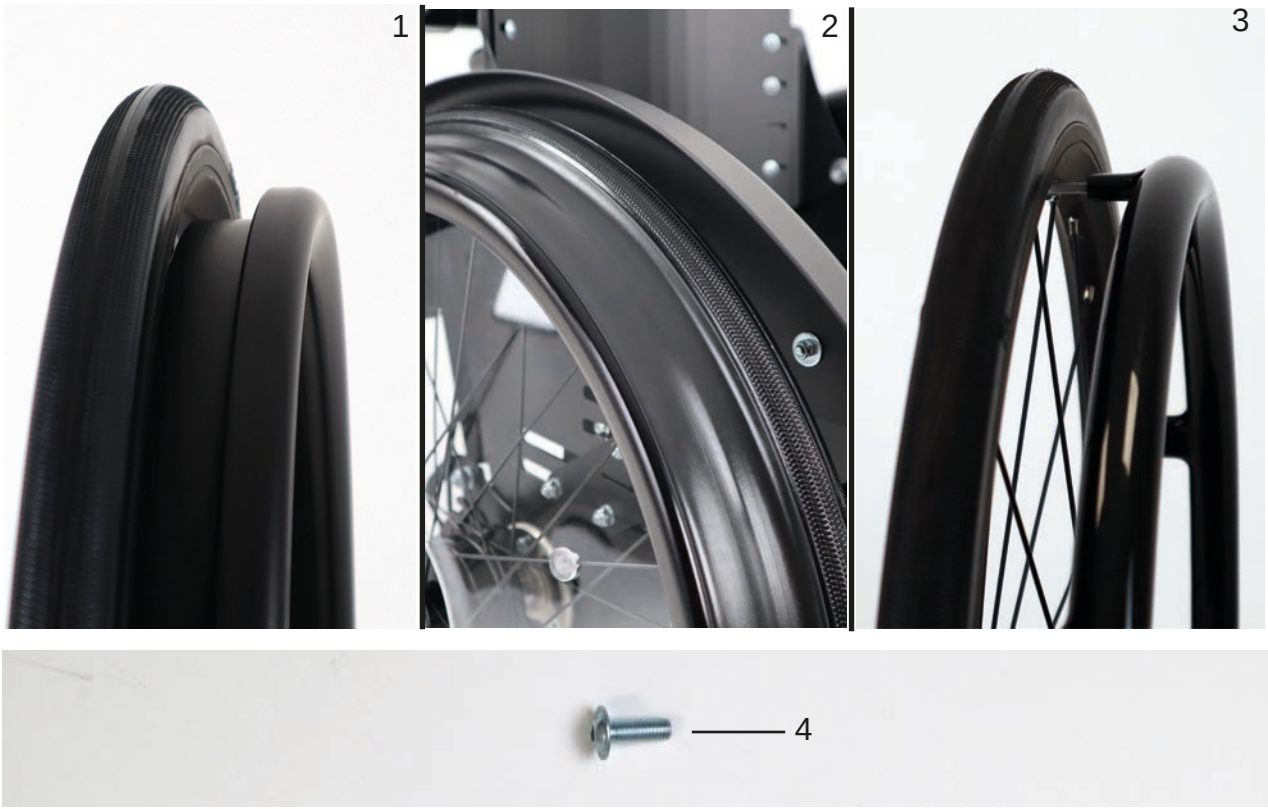

Pos	Artikelnummer	Artikelbezeichnung	Menge	ME
1	1204-0055-007	Geschlossener ergonomischer Aluminiumgreifreifen 22" schwarz eloxiert	2	St
	1204-0056-007	Geschlossener ergonomischer Aluminiumgreifreifen 24" schwarz eloxiert	2	St
2	1204-0060	Gummiprofil 22" Grip+ (Profilschnurringe) talkumfrei gewaschen	2	St
	1204-0061	Gummiprofil 24" Grip+ (Profilschnurringe) talkumfrei gewaschen	2	St
3	1204-0042	Alu-Greifreifen 20" schwarz PVC-beschichtet, Anbau standard	2	St
	1204-0045	Alu-Greifreifen 20" schwarz PVC-beschichtet, Anbau hoch	2	St
	1204-0043	Alu-Greifreifen 22" schwarz PVC-beschichtet, Anbau standard	2	St
	1204-0046	Alu-Greifreifen 22" schwarz PVC-beschichtet, Anbau hoch	2	St
	1204-0044	Alu-Greifreifen 24" schwarz PVC-beschichtet, Anbau standard	2	St
	1204-0047	Alu-Greifreifen 24" schwarz PVC-beschichtet, Anbau hoch	2	St
4	1030-0514	Linsen-Flanschkopfschraube M5x14		
		(Greifreifen 20" und 22" mit 4 befestigungs-Punkten) (Greifreifen 24" mit 6 befestigungs-Punkten)		

Ersatzteile

1 2 3

Pos	Artikelnummer	Artikelbezeichnung	Menge	ME
1	7000-0150	Maxgrepp Original Greifreifen 20" mit 4 Laschen und Befestigungsmaterial, eine Seite	2	St
	7000-0151	Maxgrepp Original Greifreifen 22" mit 4 Laschen und Befestigungsmaterial, eine Seite	2	St
	7000-0152	Maxgrepp Original Greifreifen 24" mit 6 Laschen und Befestigungsmaterial, eine Seite	2	St
2	7000-0162	Maxgrepp Ergo Para Greifreifen 20" mit 4 Laschen und Befestigungsmaterial, eine Seite	2	St
	7000-0163	Maxgrepp Ergo Para Greifreifen 22" mit 4 Laschen und Befestigungsmaterial, eine Seite	2	St
	7000-0164	Maxgrepp Ergo Para Greifreifen 24" mit 6 Laschen und Befestigungsmaterial, eine Seite	2	St
3	7000-0165	Maxgrepp Ergo Para CP Greifreifen 20" mit 4 Laschen und Befestigungsmaterial, eine Seite	2	St
	7000-0166	Maxgrepp Ergo Para CP Greifreifen 22" mit 4 Laschen und Befestigungsmaterial, eine Seite	2	St
	7000-0167	Maxgrepp Ergo Para CP Greifreifen 24" mit 6 Laschen und Befestigungsmaterial, eine Seite	2	St

Ersatzteile

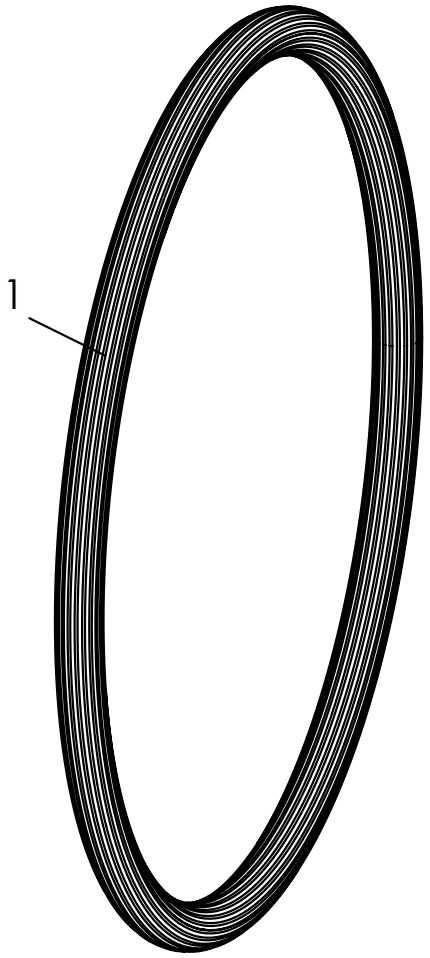

Pos	Artikelnummer	Artikelbezeichnung	Menge	ME
1	1204-0015	Greifreifenüberzug 20" Silikon, schwarz gerillt	1	St
	1204-0016	Greifreifenüberzug 22" Silikon, schwarz gerillt	1	St
	1204-0017	Greifreifenüberzug 24" Silikon, schwarz gerillt	1	St

Ersatzteile

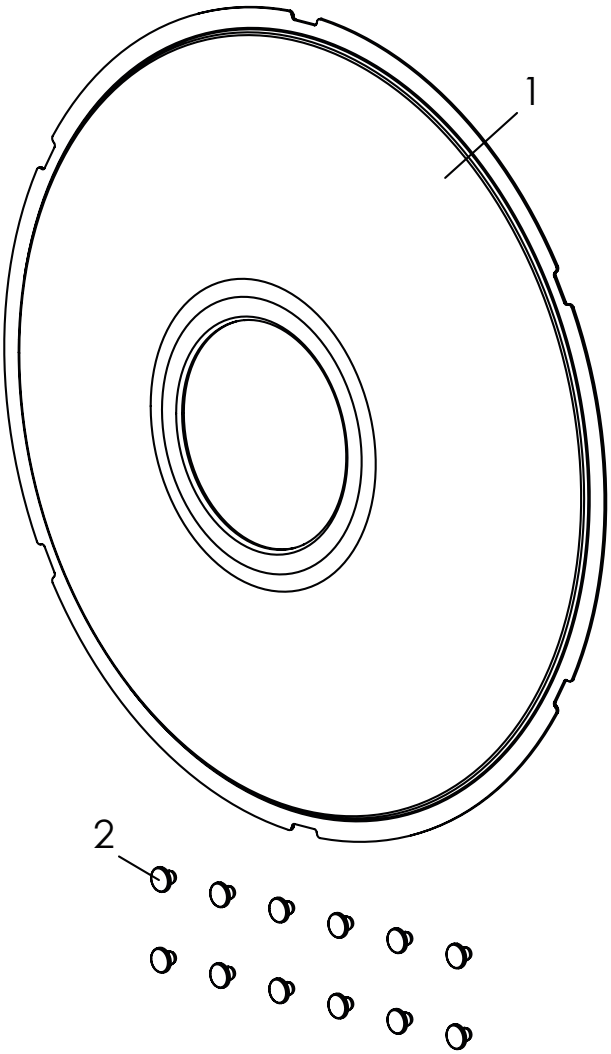

Pos	Artikelnummer	Artikelbezeichnung	Menge	ME
1-2	1204-1012	Speichenschutz 20", transparent	1	Set
	1204-1013	Speichenschutz 22", transparent	1	Set
	1204-1014	Speichenschutz 24", transparent	1	Set
	1204-1020	Speichenschutz 20", transparent, Trommelbremse	1	Set
	1204-1018	Speichenschutz 22", transparent, Trommelbremse	1	Set
	1204-1019	Speichenschutz 24", transparent, Trommelbremse	1	Set
1	1204-0012	Speichenschutz 20", transparent	2	St
	1204-0031	Speichenschutz 22", transparent	2	St
	1204-0032	Speichenschutz 24", transparent	2	St
	1204-0013	Speichenschutz 20", transparent, Trommelbremse		
	1204-0033	Speichenschutz 22", transparent, Trommelbremse	2	St
	1204-0034	Speichenschutz 24", transparent, Trommelbremse	2	St
2	1205-0033	Befestigungsclips für Speichenschutz, transparent	12	St
3	1204-2001-xxx	Spezial-Innen-Folierung des Speichenschutz: Motiv bei Bestellung angeben	1	Set

Die Bezeichnung der Motive finden Sie unter folgender Url:
https://hoggi.de/de/produkte/speichenschutz

Ersatzteile

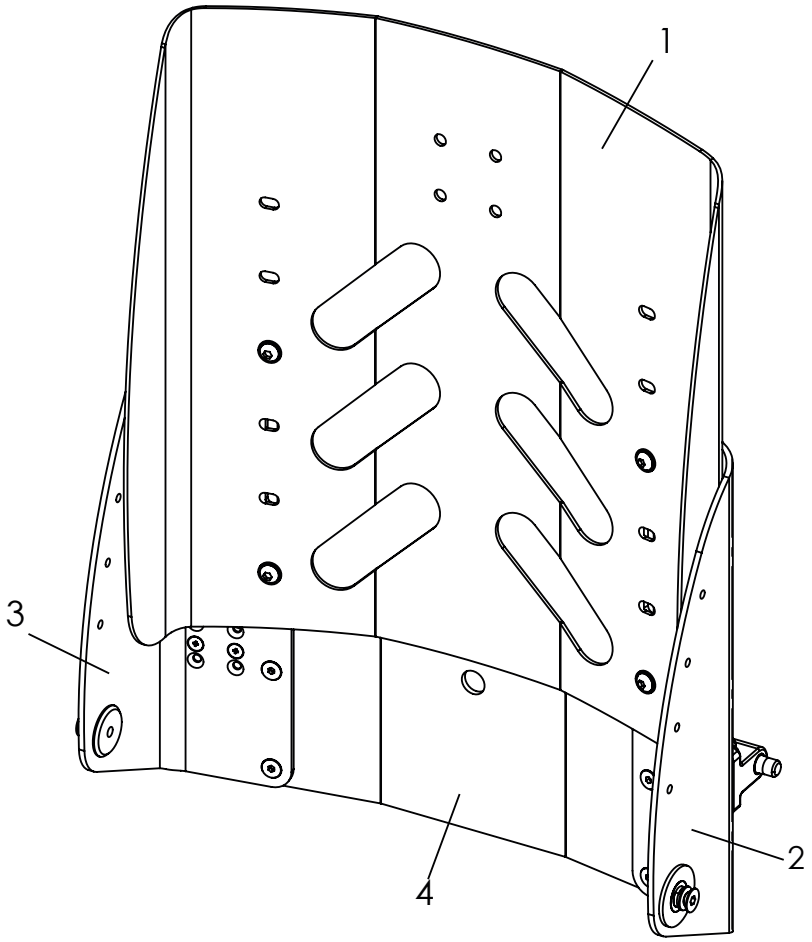

Pos	Artikelnummer	Artikelbezeichnung	Menge	ME
1-4	**3245-29SB-000**	**Rücken, winkel- und höhenverstellbar, in Rahmenfarbe**	**1**	**Set**
1	3245-28SBE-000	Rückenblech, in Rahmenfarbe	1	St
2	3245-2610E-000	Rückenbasis, links in Rahmenfarbe	1	St
3	3245-2620E-000	Rückenbasis, rechts in Rahmenfarbe	1	St
4	3245-27SBE-000	Traverse, in Rahmenfarbe	1	St

Ersatzteile

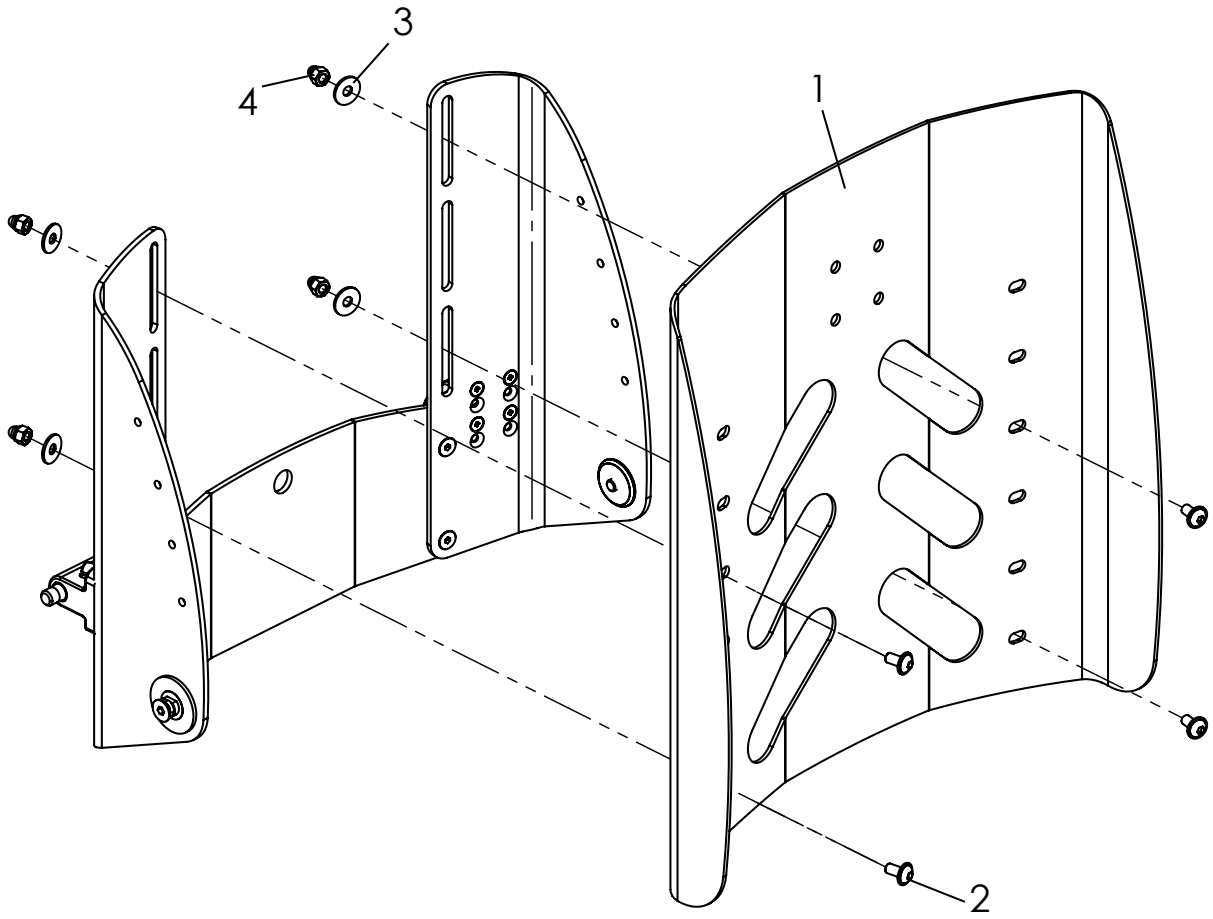

Pos	Artikelnummer	Artikelbezeichnung	Menge	ME
1-4	**3245-28SBE-000**	**Rückenblech, komplett**	**1**	**Set**
2	1030-0514	Linsen - Flanschkopfschraube M5x14	4	St
3	1055-0005	Scheibe A5,3	4	St
4	1044-0005	Hutmutter selbstsichernd M5	4	St

Ersatzteile

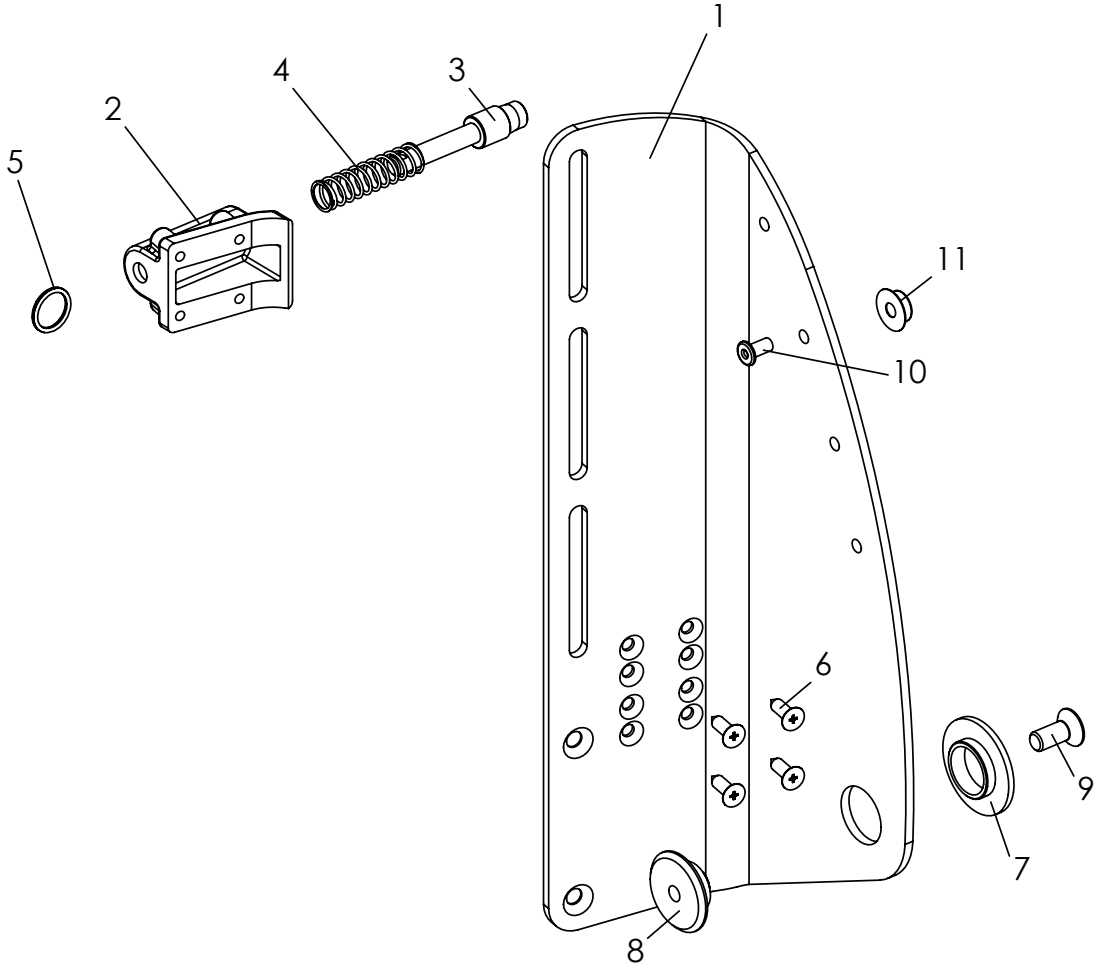

Pos	Artikelnummer	Artikelbezeichnung	Menge	ME
1-9	**3245-2610E-000**	**Rückenbasis links, komplett, (Abbildung)**	**1**	**St**
	3245-2620E-000	**Rückenbasis rechts, komplett,**	**1**	**St**
1	3245-2611	Rückenbasis links Gr. 1	1	St
	3245-2621	Rückenbasis rechts Gr. 1	1	St
2*	3240-2431	Riegelgehäuse	1	St
		* *Obere Position: 80° bis 120°*		
		* *Untere Position: 75° bis 115°*		
3	3240-2422	Riegel	1	St
4	1131-0043	Druckfeder D-143F	1	St
5	1129-0036	Schlüsselring 16x1,6	1	St
6	1039-0006	Blechschraube	4	St
7	3245-2613	Bundbuchse 30x18x15	1	St
8	3245-2614	Lagerachse Rückenlehne	1	St
9	1024-0612	Senkschraube M6x12	1	St
		Pos. 10 und 11 nur bei Rückenkissen		
10	1062-0406	Blindniet F4x6	1	St
11	1533-0005	Druckknopf Kugelteil	1	St

Ersatzteile

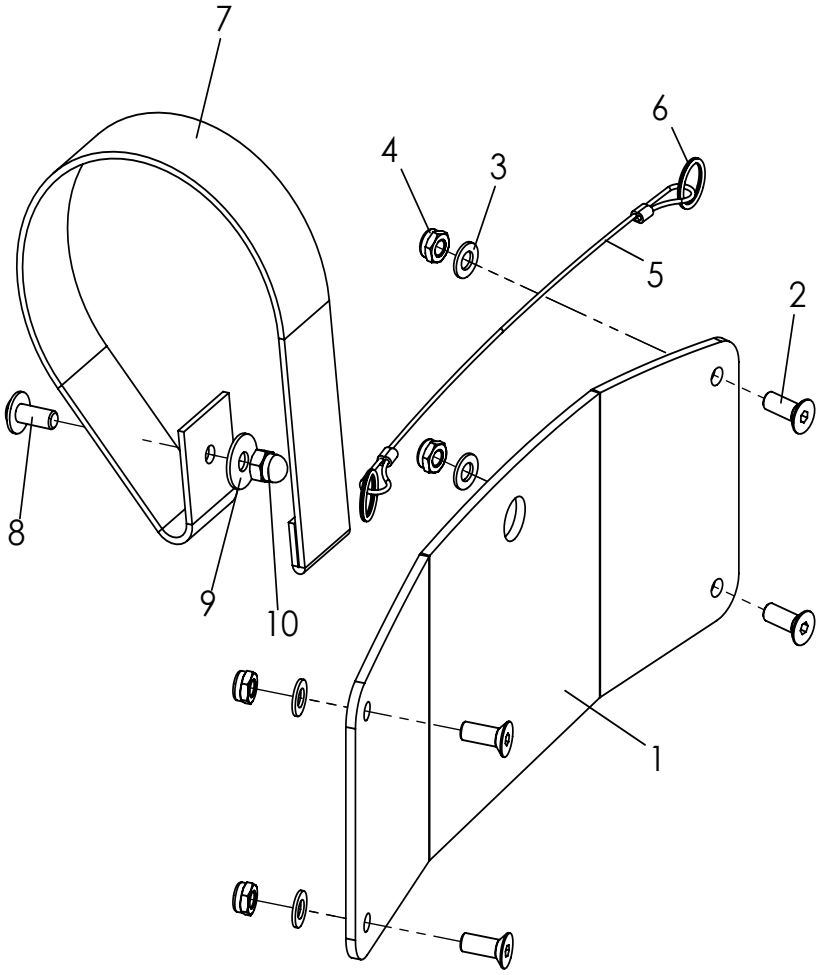

Pos	Artikelnummer	Artikelbezeichnung	Menge	ME
1-4	**3245-27SBE-000**	**Traverse mit Verbindungselementen**	**1**	**St**
1	3245-27SB-000	Traverse	1	St
2	1024-0514	Senkschraube M5x14	4	St
3	1051-0005	Scheibe A5,3	4	St
4	1042-0005	Sechskantmutter selbstsichernd M5	4	St
5-6	3245-26SBE	Auslösedrahtseil	1	St
6	1129-0036	Schlüsselring 16x1,6	1	St
7-10	1512-0012E	Auslösegurt mit Befestigungsmaterial	1	St
7	1512-0012	PP-Gurt 25x350 schwarz	1	St
8	1030-0512	Linsen - Flanschkopfschraube M5x12	1	St
9	1055-0005	Scheibe A5,3	1	St
10	1044-0005	Hutmutter M5	1	St

Ersatzteile

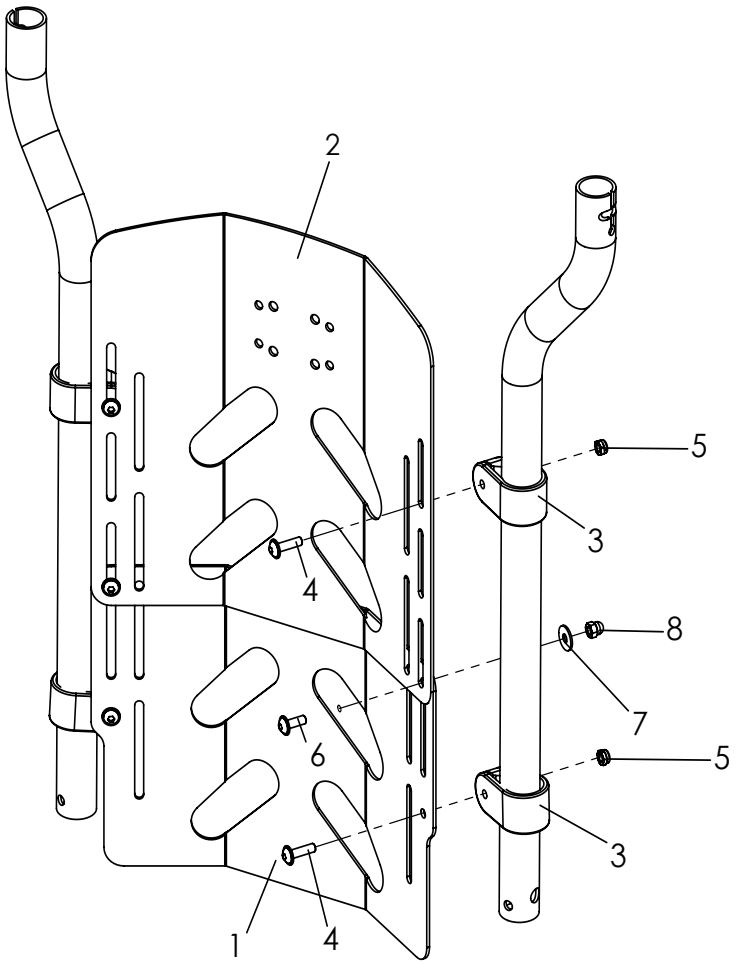

Pos	Artikelnummer	Artikelbezeichnung	Menge	ME
1-8	**3245-32SB-000**	**Rücken in Muldenform zweiteilig, höhenverstellbar, in Rahmenfarbe**	**1**	**St**
1	3245-33SB-000	Basis Rückenblech	1	St
2	3245-34SB-000	Oberteil Rückenblech	1	St
3	3245-3311	Klemmschelle D 25	4	St
4	1030-0518	Linsen - Flanschkopfschraube M5x18	4	St
5	1042-0005	Mutter selbstsichernd M5	4	St
6	1030-0514	Linsen - Flanschkopfschraube M5x14	2	St
7	1055-0005	Scheibe A5,3	2	St
8	1044-0005	Hutmutter M5	2	St
3-5	**3245-3310**	**Vier Klemmschellen D25 mit Befestigungsmaterial**	**1**	**Set**

* Ab SB36, Rückenblech mit 6 Klemmschellen befestigen!

Ersatzteile

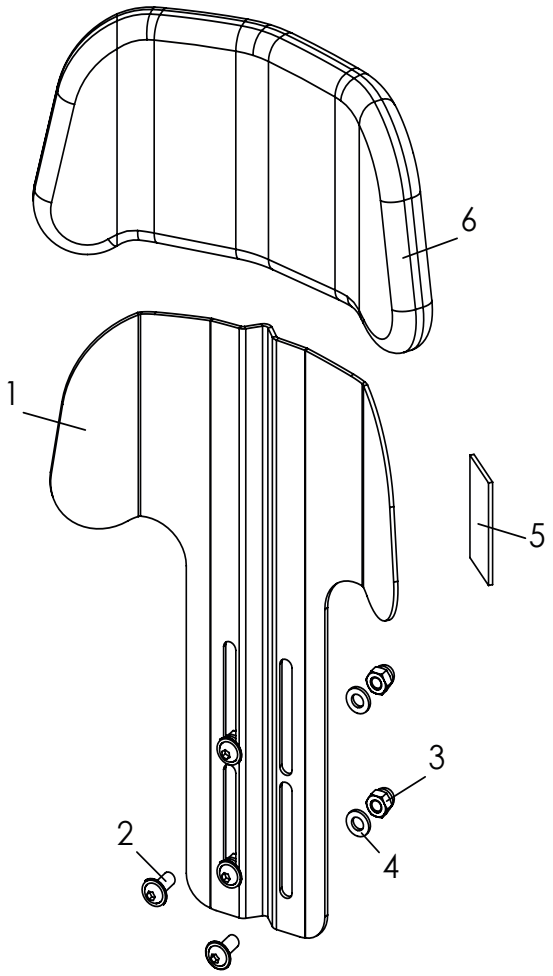

Pos	Artikelnummer	Artikelbezeichnung	Menge	ME
1-5	**3243-7612E-000**	**Kopfstützblech Gr. 2, SB 22 bis SB 26, in Rahmenfarbe**	**1**	**St**
	3243-7613E-000	**Kopfstützblech Gr. 3, ab SB 28, in Rahmenfarbe**	**1**	**St**
2	1030-0614	Linsenflanschkopf M6x14	4	St
3	1044-0006	Hutmutter M6	4	St
4	1051-0006	Scheibe, A6,4	4	St
5	1501-0003	Rollenware Hakenband schwarz 25mm selbstkl. AS Kleber	0,1	m
6	3243-7630-346	Kopfstützpolster Gr.2, schwarz, SB 22 und 26	1	St
	3243-7640-346	Kopfstützpolster Gr.3, schwarz, ab SB 28	1	St

Ersatzteile

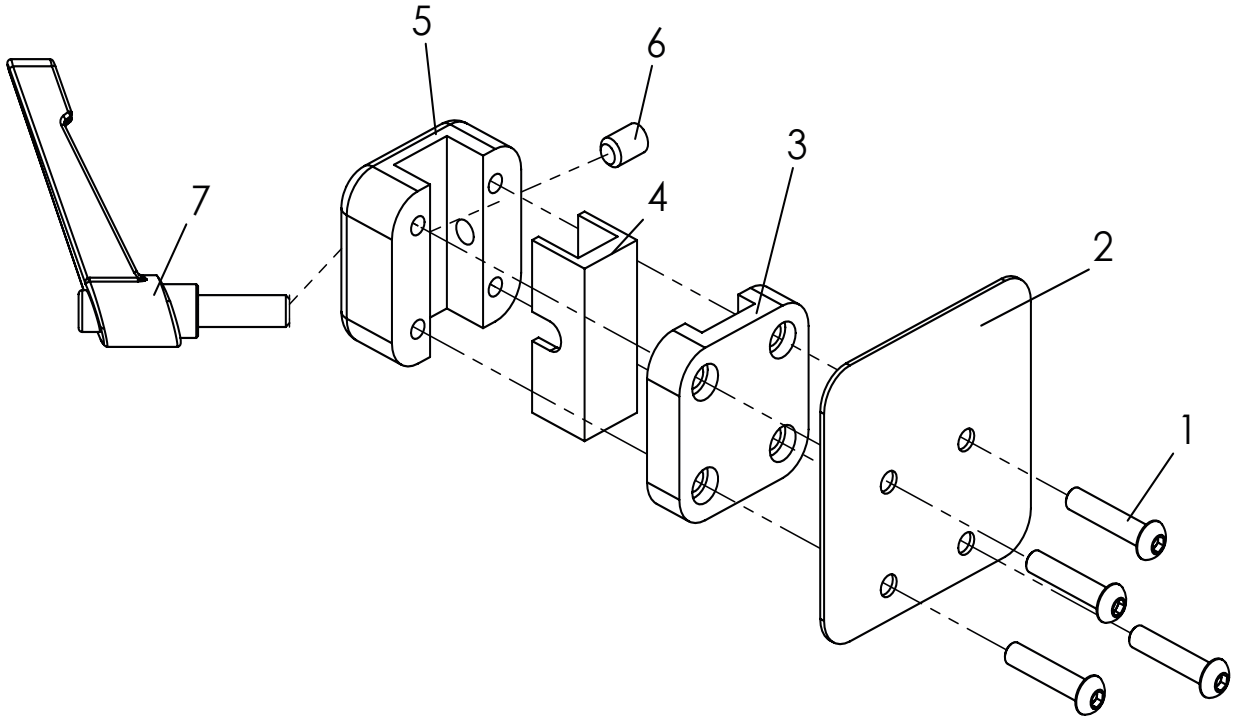

Pos	Artikelnummer	Artikelbezeichnung	Menge	ME
1-7	**3201-3830**	**Kopfstützenhalter universal**	**1**	**St**
1	1029-0630	Linsenschraube M6x30	4	St
2	3201-3834-015	Verstärkungsblech Rücken	1	St
3	3201-3831	Klemmunterteil	1	St
4	3201-3833	Reduzierstück	1	St
5	3201-3832	Klemmoberteil	1	St
6	1031-0812	Gewindestift mit Kegelkuppe M8x12	1	St
7	1121-0825	Klemmhebel PA schwarz	1	St

Ersatzteile

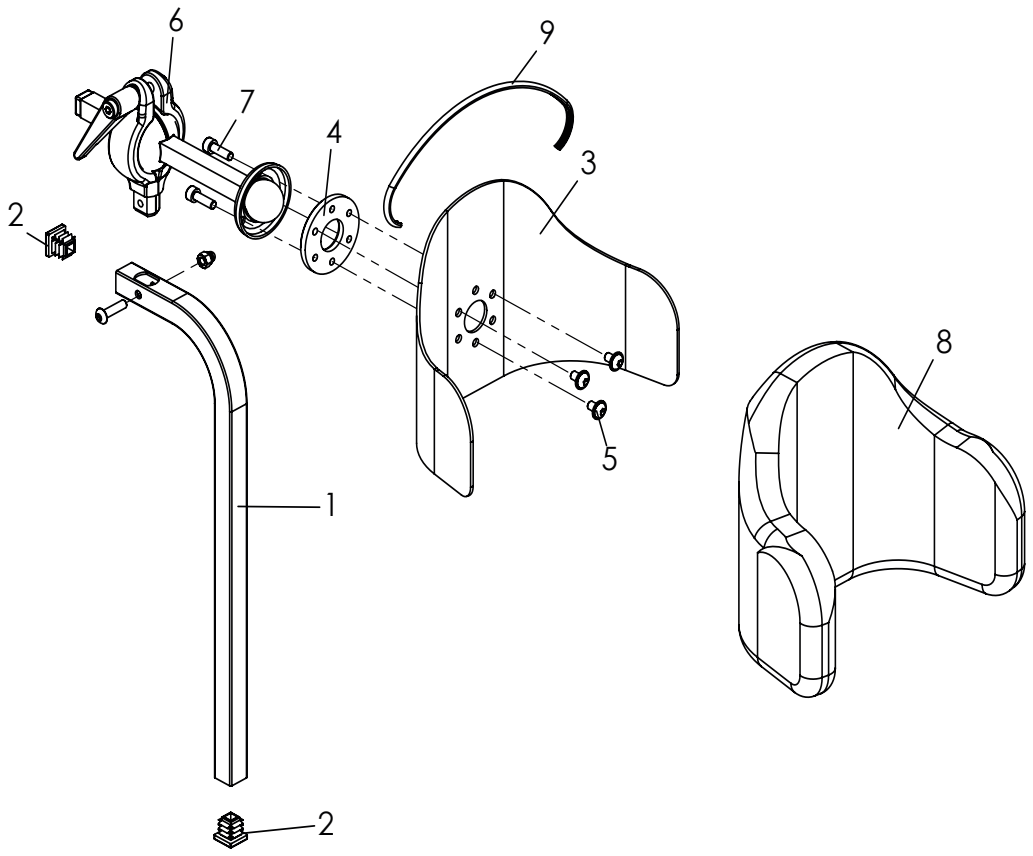

Pos	Artikelnummer	Artikelbezeichnung	Menge	ME
1-9	**3245-7800-306**	**Kopfstütze mit Polster und Montageset**	**1**	**St**
1	3245-7821-016	Stütze, 90°	1	St
2	1141-0030	Lamellenstopfen	2	St
3	3245-7832	Pelotte	1	St
4	3245-7831-008	Klemmring, verzinkt	1	St
5	1030-0508	Linsen-Flanschkopfschraube M5x8	3	St
6	3245-7810	Kugelkopfklemmung	1	St
7	1021-0516	Zylinderschraube M5x16	3	St
8	3245-7850-306	Kopfstützpolster, schwarz	1	St
9	1144-0001	KS-Profil PVC weich	0,8	m

Ersatzteile

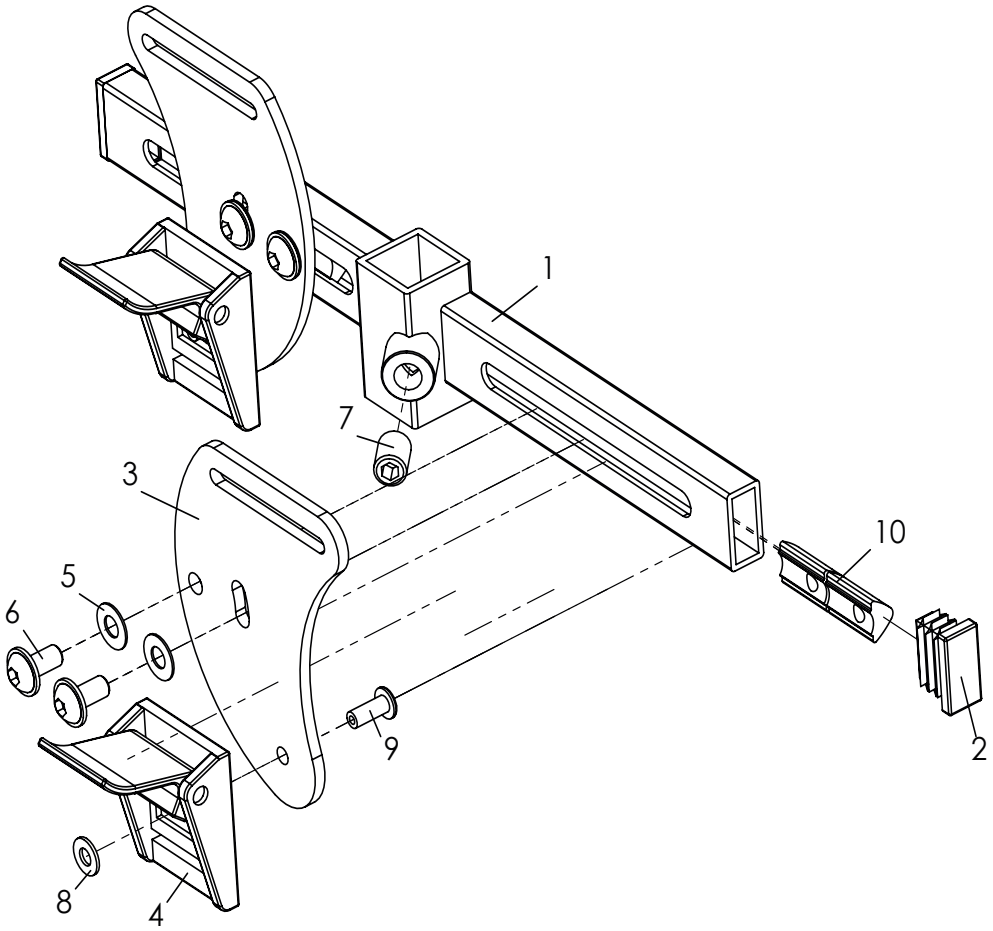

Pos	Artikelnummer	Artikelbezeichnung	Menge	ME
1-5	**3200-0401**	**Gurtführung als T-Träger oberhalb der Schultern**	**1**	**St**
1	3200-0410-015	T-Träger	1	St
2	1141-0040	Lamellenstopfen VL 10x20 x 0,8-2 schwarz	2	St
3	3200-0431-015	Führung Schultergurt	2	St
4	1530-0001	Klappschnalle HPCB 325	2	St
5	1052-0005	Federscheibe B5	4	St
6	1030-0510	Linsen-Flanschkopfschraube M5x10	4	St
7	1031-0812	Gewindestift m ISK und Kegelkuppe M8x12	1	St
8	1051-0004	Scheibe A4,3	2	St
9	1062-0410	Blindniet St/St DIN/ISO 7337 F4x10	2	St
10	1049-0073	Nutenstein 6 ST M5 für Systemprofil	4	St

Ersatzteile

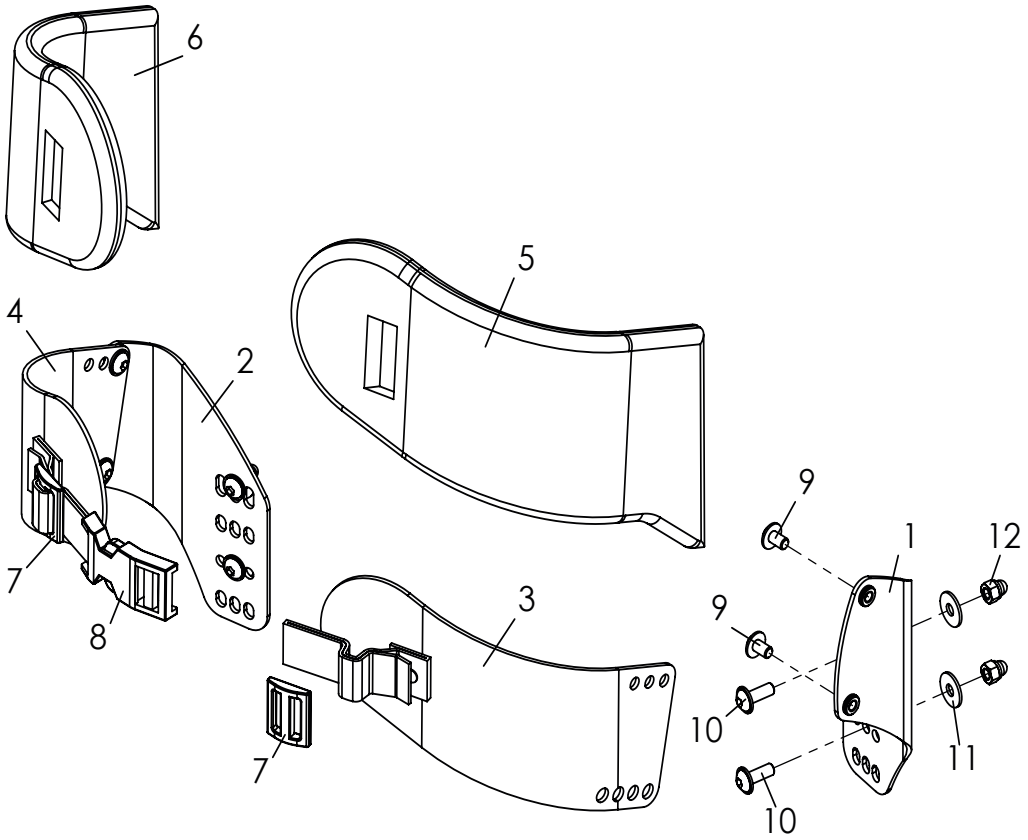

Pos	Artikelnummer	Artikelbezeichnung	Menge	ME
1-12	**3245-6401-346**	**Brust-/ Thoraxpelotten Gr. 1**	**1**	**St**
	3245-6402-346	**Brust-/ Thoraxpelotten Gr. 2**	**1**	**St**
	3245-6403-346	**Brust-/ Thoraxpelotten Gr. 3**	**1**	**St**
1	3240-6410	Basis links BG	1	St
2	3240-6420	Basis rechts BG	1	St
3	3240-6454	Pelotte mit Gurt Gr. 1, links	1	St
	3240-6464	Pelotte mit Gurt Gr. 2, links	1	St
	3240-6474	Pelotte mit Gurt Gr. 3, links	1	St
4	3240-6455	Pelotte mit Gurt Gr. 1, rechts	1	St
	3240-6465	Pelotte mit Gurt Gr. 2, rechts	1	St
	3240-6475	Pelotte mit Gurt Gr. 3, rechts	1	St
5	3240-6452-346	Pelottenpolster Gr. 1, links	1	St
	3240-6462-346	Pelottenpolster Gr. 2, links	1	St
	3240-6472-346	Pelottenpolster Gr. 3, links	1	St
6	3240-6453-346	Pelottenpolster Gr. 1, rechts	1	St
	3240-6463-346	Pelottenpolster Gr. 2, rechts	1	St
	3240-6473-346	Pelottenpolster Gr. 3, rechts	1	St
7	1530-0005	Stegschnalle TG 20/N	2	St
8	1531-0012	Steckschloß für SBO Brust/Thoraxpelotten	1	St
9	1030-0508	Linsen-Flanschkopfschraube M5x8	4	St
10	1030-0514	Linsen-Flanschkopfschraube M5x14	4	St
11	1055-0005	Scheibe A5,3	4	St
12	1044-0005	Sechskanthutmutter selbstsichernd M5	4	St

Ersatzteile

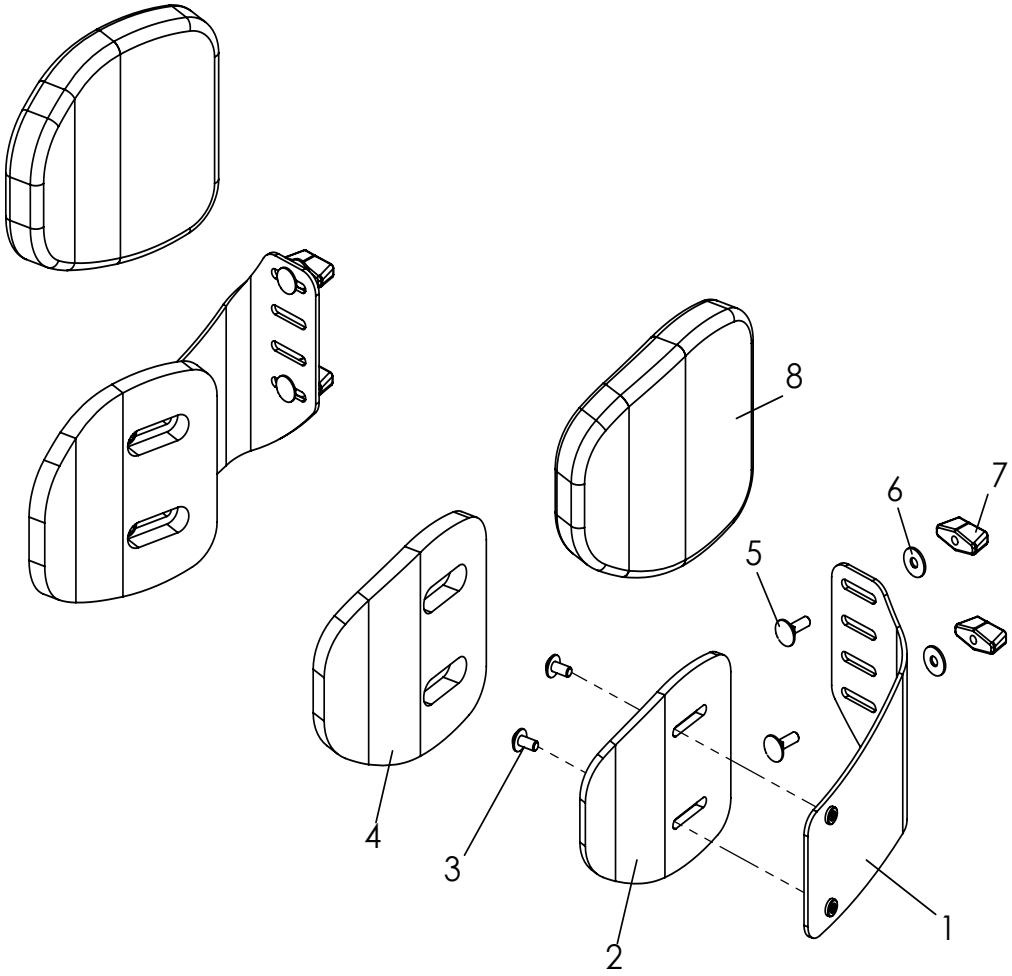

Pos	Artikelnummer	Artikelbezeichnung	Menge	ME
1-8	**3246-68SB-306**	**Thoraxpelotten für Muldenformrücken**	**1**	**Paar**
1	3245-6820-015	Pelottenhalter 20° links, 20° für SB 44	1	St
	3245-6810-015	Pelottenhalter 20° rechts	1	St
	3245-6840-015	Pelottenhalter 25° links, 25° für SB 24, 26, 36, 40	1	St
	3245-6830-015	Pelottenhalter 25° rechts	1	St
	3245-6860-015	Pelottenhalter 30° links, 30° für SB 32, 34	1	St
	3245-6850-015	Pelottenhalter 30° rechts	1	St
	3245-6880-015	Pelottenhalter 35° links, 35° für SB 28, 30	1	St
	3245-6870-015	Pelottenhalter 35° rechts	1	St
2	3220-2030	Pelotte	2	St
3	1030-0510	Linsen-Flanschkopfschraube M5x10	2	St
4	3220-2040	Klebepolster Pelotte Gr. 2	2	St
5	1026-0516	Flachrundschraube 5x16	4	St
6	1055-0005	Scheibe A5,3	4	St
7	1123-0500	Flügelmutter	4	St
8	3220-2020-306	Überzug für Thoraxpelotten, schwarz	2	St

Ersatzteile

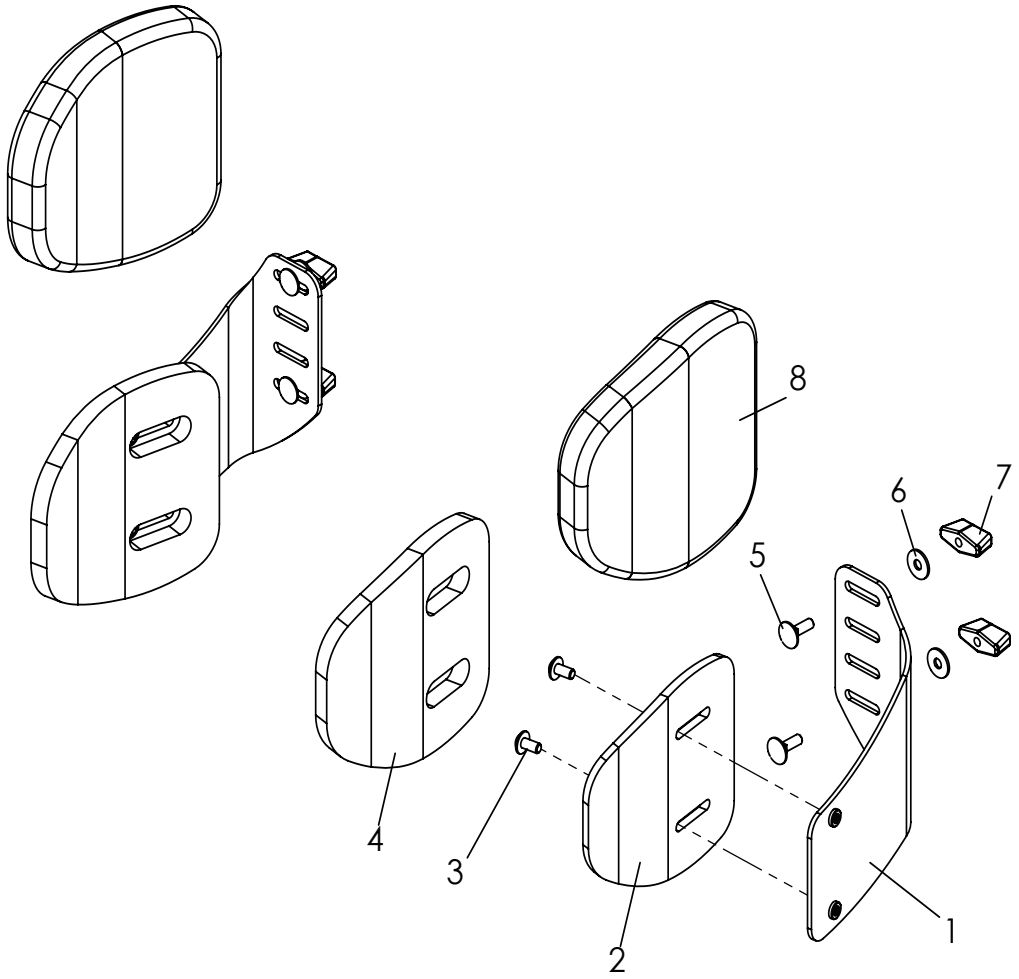

Pos	Artikelnummer	Artikelbezeichnung	Menge	ME
1-8	**3245-6802-306**	**Thoraxpelotten 12x13x2, nur für Rücken, winkel und höhenverstellbar**	**1**	**Paar**
1	3245-6810-015	Pelottenhalter, links,	1	St
	3245-6820-015	Pelottenhalter, rechts	1	St
2	3220-2030	Pelotte	2	St
3	1030-0510	Linsen-Flanschkopfschraube M5x10	2	St
4	3220-2040	Klebepolster Pelotte Gr. 2	2	St
5	1026-0516	Flachrundschraube 5x16	4	St
6	1055-0005	Scheibe A5,3	4	St
7	1123-0500	Flügelmutter	4	St
8	3220-2020-306	Überzug für Thoraxpelotten, schwarz	2	St

Ersatzteile

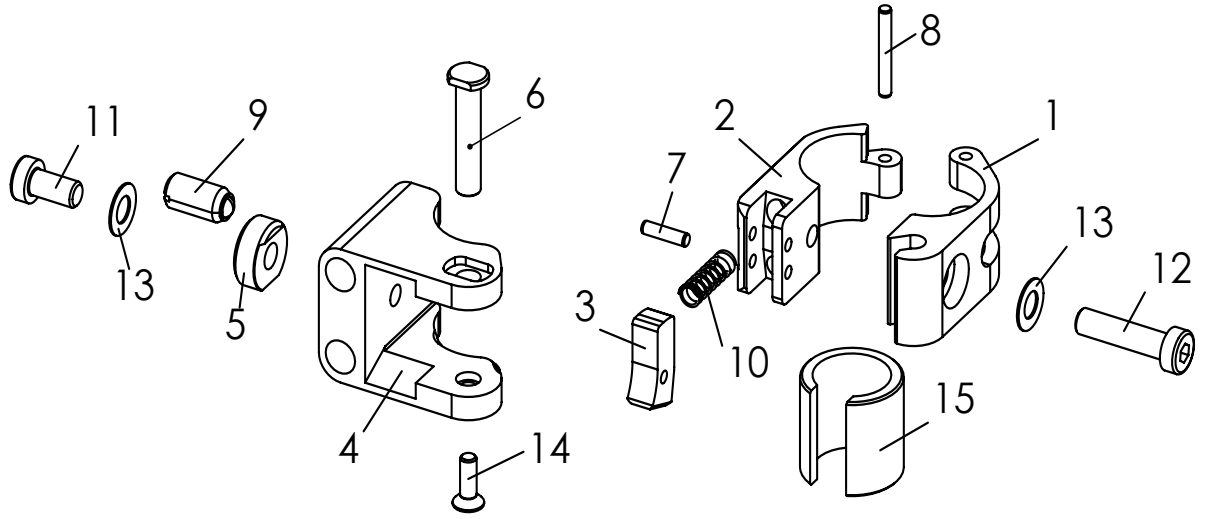

Pos	Artikelnummer	Artikelbezeichnung	Menge	ME
1-14	**2240-1505**	**MDP Pelottenhalter abklappbar und abnehmbar zur Befestigung an Rundrohr D25 mm, links**	**1**	**St**
	2240-1506	**MDP Pelottenhalter abklappbar und abnehmbar zur Befestigung an Rundrohr D25 mm, rechts**	**1**	**St**
1	2240-1421-007	Klemmhälfte abklappbar D25 -D6,2, eloxal schwarz	1	St
2	2240-1422-007	Klemmhälfte abklappbar D25 - M6, eloxal schwarz	1	St
3	2240-1423-007	Sperrklinke, eloxal schwarz	1	St
4	2240-1431-007	Schwenkhebel MDP-Pelotte, eloxal schwarz	1	St
5	2240-1433	Klemmscheibe einseitig Ø18	1	St
6	2240-1434	Sperrwelle	1	St
7	1071-0312	Zylinderstift 3m6x12	1	St
8	1071-0322	Zylinderstift 3m6x22	1	St
9	1139-0004	federndes Druckstück mit Kugel POM D=M08, L=16	1	St
10	1131-0037	Druckfeder D-090W 0,6x5,6x18	1	St
11	1022-0612	Zylinderschraube m ISK verz niedriger Kopf M6x12	1	St
12	1022-0625	Zylinderschraube m ISK verz niedriger Kopf M6x25	1	St
13	1052-0006	Federscheibe B6 verz	2	St
14	1024-0410	Senkschraube m ISK verz. M4x10	1	St
15	2240-1441	Reduzierhülse Ø19	1	St
	2240-1442	Reduzierhülse Ø22	1	St

Ersatzteile

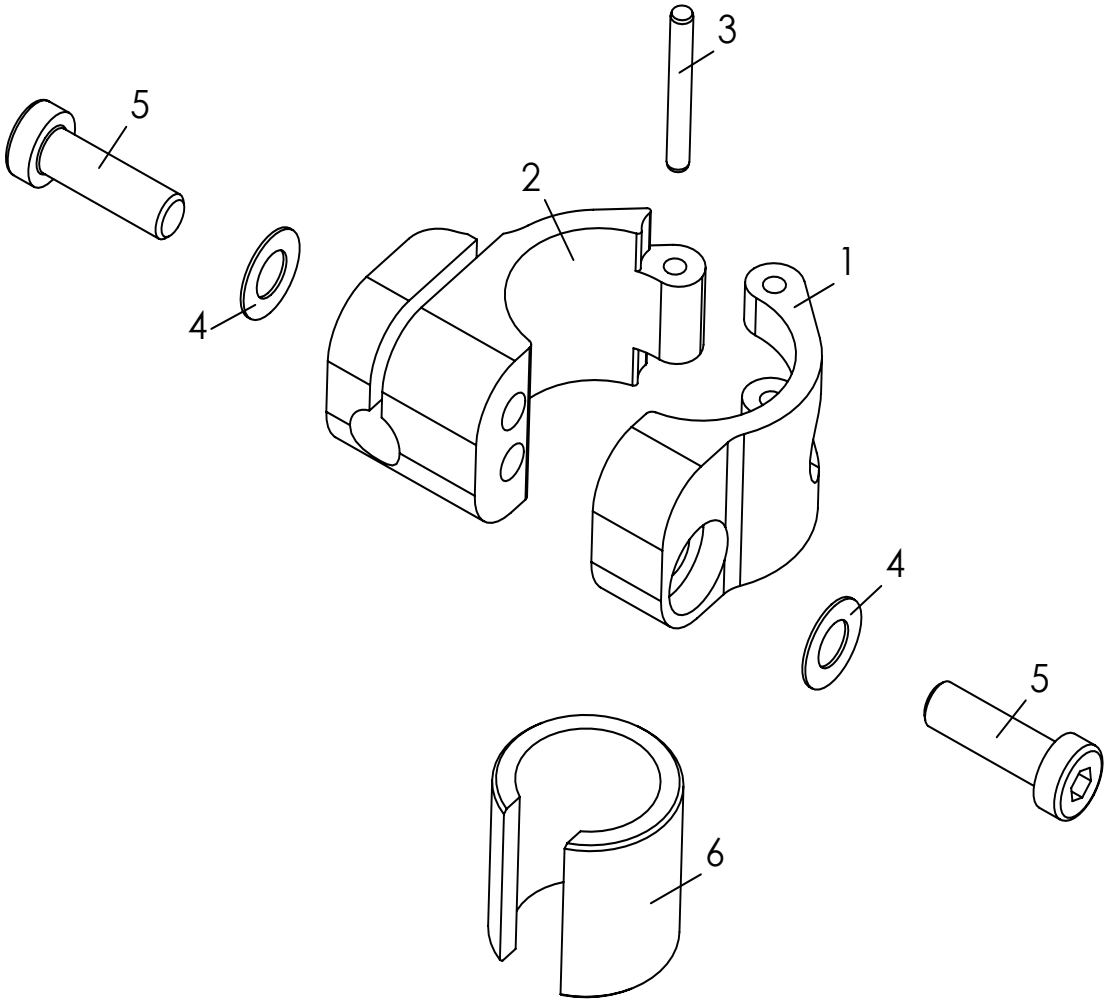

Pos	Artikelnummer	Artikelbezeichnung	Menge	ME
1-5	**2240-1403**	**MDP Pelottenhalter fix Befestigung an Rundrohr D25 mm, links/rechts**	**1**	**St**
1	2240-1411-007	Klemmhälfte Ø 25 schwarz eloxiert	1	St
2	2240-1412-007	Klemmhälfte Ø 8-25 schwarz eloxiert	1	St
3	1071-0324	Zylinderstift DIN/ISO 6325 3m6x24	1	St
4	1052-0006	Federscheibe B6 verz DIN/ISO 137 B6	2	St
5	1022-0620	Zylinderschraube m ISK verz niedriger Kopf DIN/ISO 7984 M6x20	2	St
6	2240-1441	Reduzierhülse Ø19	1	St
	2240-1442	Reduzierhülse Ø22	1	St

Ersatzteile

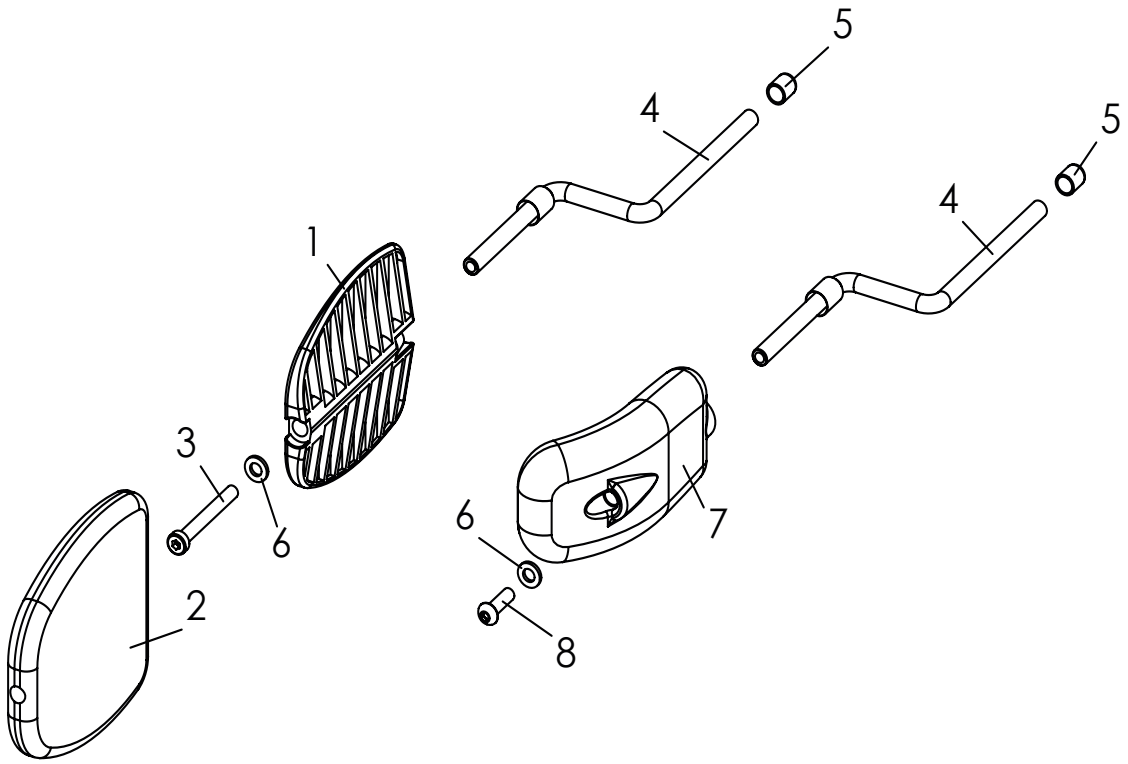

Pos	Artikelnummer	Artikelbezeichnung	Menge	ME
1-6	**2240-1461-346**	**MDP Thoraxpelotte Gr.1 (8 x 10 x 2 cm), Bezug: schwarz**	**1**	**St**
	2240-1462-346	**MDP Thoraxpelotte Gr.2 (10 x 12 x 2 cm), Bezug: schwarz**	**1**	**St**
	2240-1463-346	**MDP Thoraxpelotte Gr.3 (12 x 13 x 2 cm), Bezug: schwarz**	**1**	**St**
4-8	**2240-1471**	**MDP Thoraxpelotte gekröpft Gr.1 (6 x 11,5 x 2,5 cm), PU ohne Bezug**	**1**	**St**
	2240-1472	**MDP Thoraxpelotte gekröpft Gr.2 (8 x 14 x 2,5 cm), PU ohne Bezug**	**1**	**St**
1	3231-7730	Pelotte Gr. 1	1	St
	3233-7730	Pelotte Gr. 2	1	St
	3235-7730	Pelotte Gr. 3	1	St
2	3231-7760-346	Überzug Thoraxpelotte Gr. 1 schwarz	1	St
	3233-7760-346	Überzug Thoraxpelotte Gr. 2 schwarz	1	St
	3203-7760-346	Überzug Thoraxpelotte Gr. 3 schwarz	1	St
3	1022-0620	Zylinderschraube m ISK verz niedriger Kopf M6x20	1	St
	1022-0640	Zylinderschraube m ISK verz niedriger Kopf M6x40	1	St
	1022-0650	Zylinderschraube m ISK verz niedriger Kopf M6x50	1	St
4	3006-7710-033	Schwenkhebel Thoraxpelotte SK, schwarz verzinkt	1	St
5	1142-0016	Kappe K 8 PE schwarz	1	St
6	1051-0006	Scheibe A6,4 verz DIN/ISO 125 A6,4	1	St
7	3401-7740-001	PU- Thoraxpelotte mit Einleger Gr. 1, schwarz	1	St
	3401-7760-001	PU- Thoraxpelotte mit Einleger Gr. 2 schwarz	1	St
8	1029-0620	Linsenschraube M6x20	1	St

Ersatzteile

Pos	Artikelnummer	Artikelbezeichnung	Menge	ME
1-3	**3201-6100**	**Beckengurt**	**1**	**St**
2	1530-0003	Stegschnalle TG 40/N	2	St.
3	1531-0002	Gurtschloß SS40/HC	1	St.

Ersatzteile

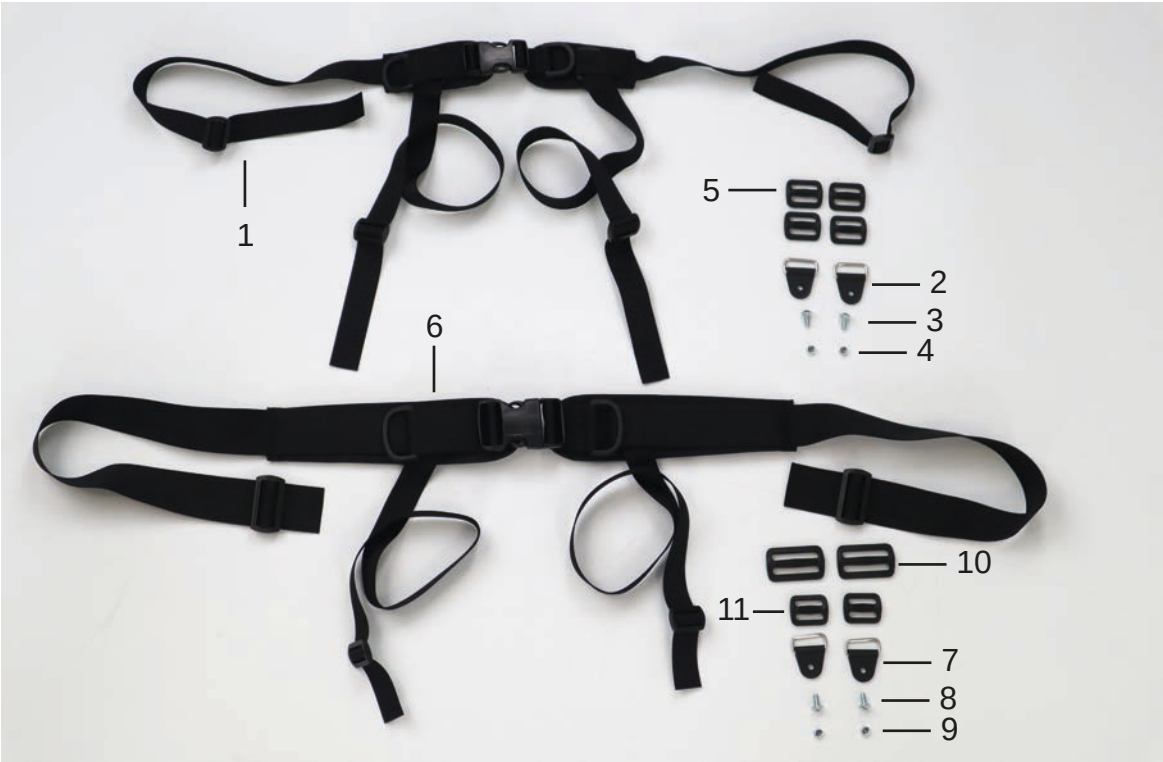

Pos	Artikelnummer	Artikelbezeichnung	Menge	ME
1-5	**3240-6701**	**4-Punkt Beckengurt Gr. XS (SB 18 - 24)**	**1**	**St**
	3240-6702	**4-Punkt Beckengurt Gr. S (SB 22 - 30)**	**1**	**St**
1	7000-0055	4-Punkt Spinagurt, Gr. XS (SB 18 - 24)	1	St.
	7000-0056	4-Punkt Spinagurt, Gr. S (SB 22 - 30)	1	St.
2	1532-0003	Rechteck-Ring mit Kunststoffschlaufe NY 140 NP/25 schwarz	2	St.
3	1030-0510	Linsen-Flanschkopfschraube M5x10	2	St.
4	1042-0005	Sechskantmutter selbstsichernd M5	2	St.
5	1530-0004	Stegschnalle TG 25/N	4	St.
6-11	**3240-6703**	**4-Punkt Beckengurt Gr. M (SB 28 - 36)**	**1**	**St.**
	3240-6704	**4-Punkt Beckengurt Gr. L (SB 34 - 42)**	**1**	**St.**
6	7000-0057	4-Punkt Spinagurt, Gr. M (SB 28 - 36)	1	St.
	7000-0067	4-Punkt Spinagurt, Gr. L (SB 34 - 42)	1	St.
7	1532-0003	Rechteck-Ring mit Kunststoffschlaufe NY 140 NP/25 schwarz	2	St.
8	1030-0510	Linsen-Flanschkopfschraube M5x10	2	St.
9	1042-0005	Sechskantmutter selbstsichernd M5	2	St.
10	1530-0003	Stegschnalle TG 40/N	2	St.
11	1530-0004	Stegschnalle TG 25/N	2	St.

Ersatzteile

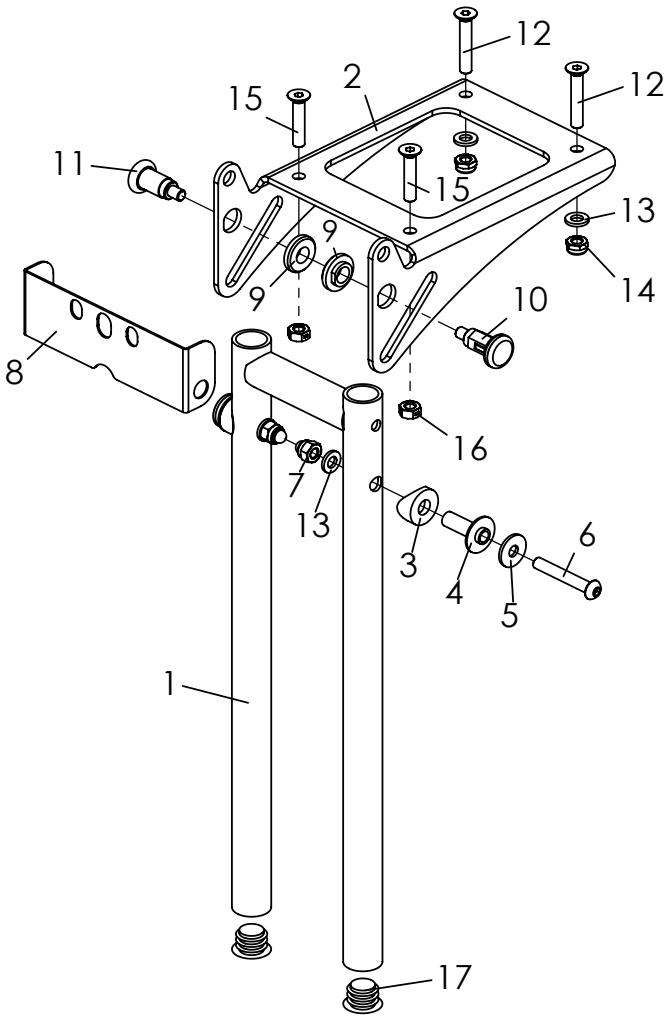

Pos	Artikelnummer	Artikelbezeichnung	Menge	ME
1-17	**3246-4005E-015**	**Kniewinkelanlage 90°, kurz, Feinstruktur, schwarz**	**1**	**St**
	3246-4006E-015	**Kniewinkelanlage 90°, lang, Feinstruktur, schwarz**	**1**	**St**
1	3246-4250-015	Fußstützaufnahme 90° , Länge 260 mm, feinstruktur schwarz	1	St
	3231-2520-015	Fußstützaufnahme 90° , Länge 340 mm, feinstruktur schwarz	1	St
2	3231-2411-007	Kniewinkelkonsole, schwarz eloxiert	1	St
3	1111-0016	Kehlscheibe 20x8,4x3	2	St
4	3231-2532	Drehlager Fußstützaufnahme	2	St
5	1055-0006	Scheibe A6,4	2	St
6	1029-0640	Linsenschraube M6x40	2	St
7	1044-0006	Hutmutter M6	2	St
8	3231-2545	Schwenksperre	1	St
9	3231-2544	Mutter für Rastbolzen	2	St
10	1127-0011	Zugschnäpper mit Raster M10x1	1	St
11	1127-0010	Zugschnäpper M10x1	1	St
12	1024-0635	Senkschraube M6x35	2	St
13	1051-0006	Scheibe A6,4	4	St
14	1042-0006	Sechskantmutter selbstsichernd M6	2	St
15	1024-0630	Senkschraube M6x30	2	St
16	1049-0068	Biloc-Mutter M6	2	St
17	1141-0006	Lamellenstopfen SFL 20x0,8-2,5	2	St

Ersatzteile

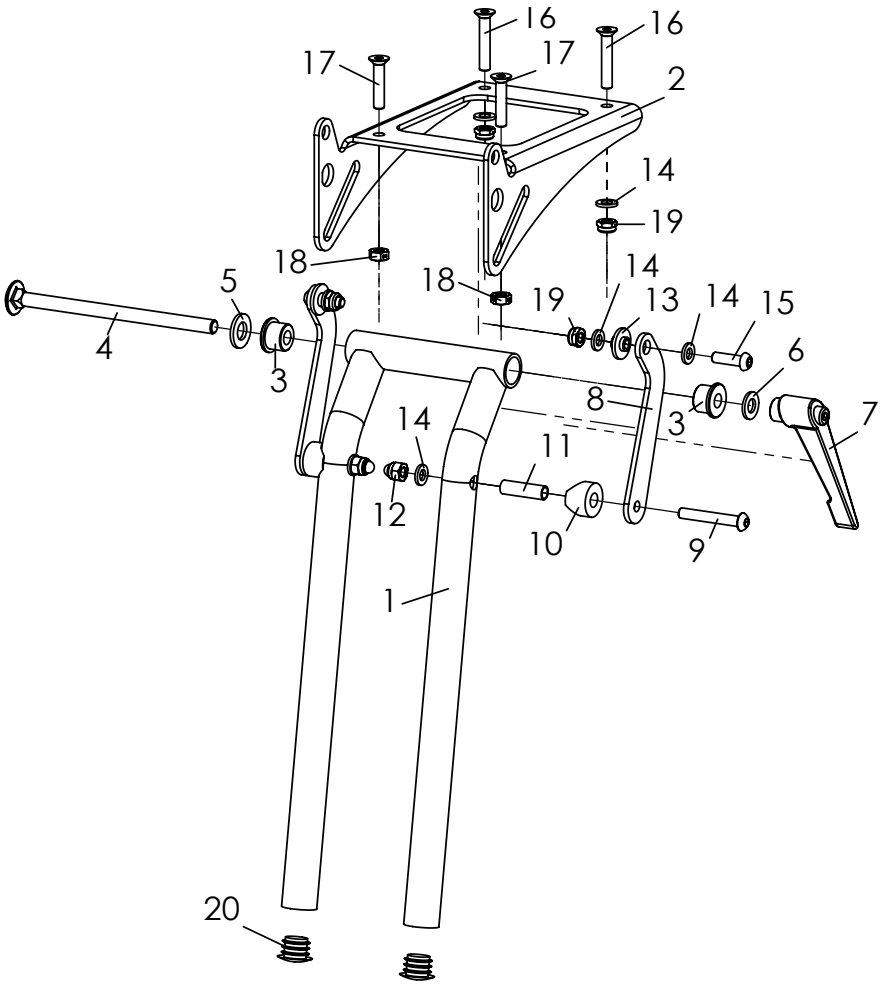

Pos	Artikelnummer	Artikelbezeichnung	Menge	ME
1-21	**3246-4007E-015**	**Kniewinkelanlage winkelverstellbar 85-160°, UL kurz 19-27 cm**	**1**	**St**
	3246-4008E-015	**Kniewinkelanlage winkelverstellbar 85-160°, UL lang 19-37 cm**	**1**	**St**
1	3240-2860-015	Fußstützaufnahme, winkelverstellbar Gr. 1, Feinstruktur, schwarz	1	St
	3240-2870-015	Fußstützaufnahme, winkelverstellbar Gr. 2, Feinstruktur, schwarz	1	St
2	3231-2411-007	Kniewinkelkonsole, schwarz eloxiert	1	St
3	3240-2864	Klemmbuchse	2	St
4	1026-0813	Flachrundschraube M8x130	1	St
5	1051-0010	Scheibe A10,5	1	St
6	1051-0008	Scheibe A8,4	1	St
7	1121-0800	Klemmhebel PA schwarz M8	1	St
8	3231-2432-032	Schwenkhebel Stützstrebe, Feinstruktur, schwarz	2	St
9	1029-0640	Linsenschraube M6x40	2	St
10	1111-0018	Kehlscheibe 20x8,4x7	2	St
11	1114-0025	Buchse verz 8x0,8x27	2	St
12	1044-0006	Sechskanthutmutter selbstsichernd M6	2	St
13	3210-1238	Doppelschulterbuchse 2mm	2	St
14	1051-0006	Scheibe A6,4	8	St
15	1029-0620	Linsenkopfschraube M6x20	2	St
16	1024-0635	Senkschraube M6x35	2	St
17	1024-0630	Senkschraube M6x30	2	St
18	1049-0068	Biloc-Mutter	2	St
19	1042-0006	Sechskantmutter selbstsichernd M6	4	St
20	1141-0006	Lamellenstopfen SFL 20x0,8-2,5	2	St

Ersatzteile

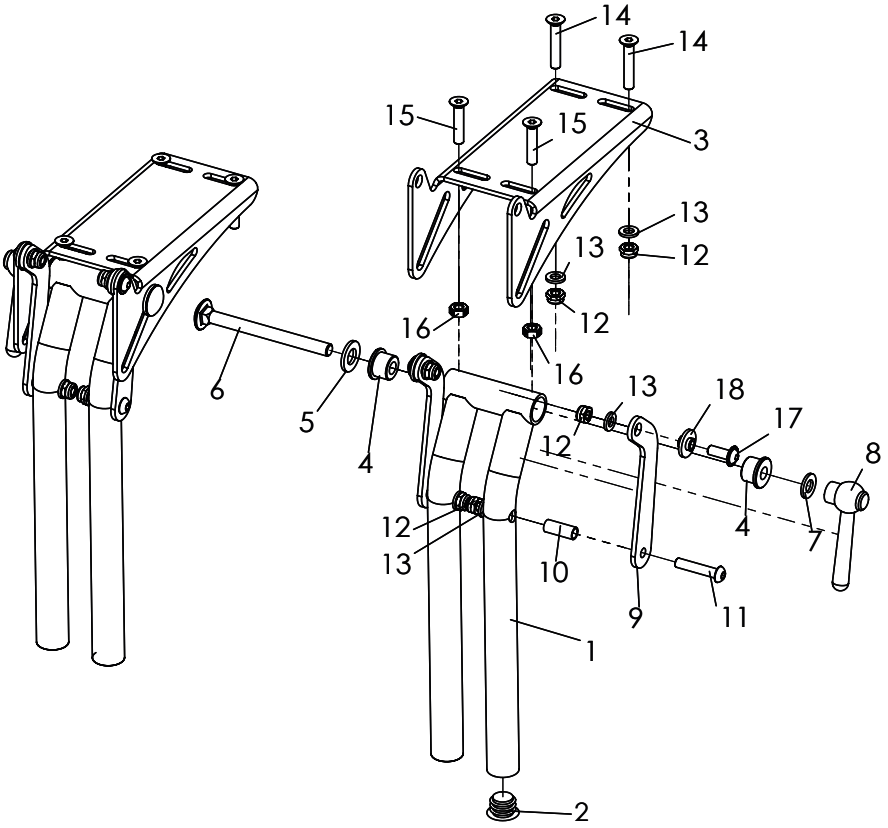

Pos	Artikelnummer	Artikelbezeichnung	Menge	ME
1-18	**3246-4003L-015**	**Einzel-Kniewinkelanlage winkelv. 85-160°, UL kurz 19-27 cm, links**	**1**	**St**
	3246-4003R-015	**Einzel-Kniewinkelanlage winkelv. 85-160°, UL kurz 19-27 cm, rechts**	**1**	**St**
	3246-4004L-015	**Einzel-Kniewinkelanlage winkelv. 85-160°, UL lang 19-37 cm, links**	**1**	**St**
	3246-4004R-015	**Einzel-Kniewinkelanlage winkelv. 85-160°, UL lang 19-37 cm, rechts**	**1**	**St**
1	3232-2510-015	Fußstützaufnahme 334mm, Feinstruktur, schwarz	1	St
	3246-4270-015	Fußstützaufnahme 264mm, Feinstruktur, schwarz	1	St
2	1141-0006	Lamellenstopfen SFL 20x0,8-2,5	2	St
3	3232-2411-007	Kniewinkelkonsole Gr.1, schwarz eloxiert	1	St
4	3240-2864	Klemmbuchse	2	St
5	1051-0010	Scheibe A10,5	1	St
6	1026-0890	Flachrundschraube M8x90	1	St
7	1051-0008	Scheibe A8,4	1	St
8	1129-0013-033	Verstellbarer Kegelgriff M8, gerade	1	St
9	3231-2432-032	Schwenkhebel Stützstrebe, Feinstruktur, schwarz	2	St
10	1114-0013	Buchse verz 8x0,8x20	2	St
11	1029-0630	Linsenschraube M6x30	2	St
12	1042-0006	Sechskantmutter selbstsichernd M6	6	St
13	1051-0006	Scheibe A6,4	6	St
14	1024-0635	Senkschraube M6x35	2	St
15	1024-0630	Senkschraube M6x30	2	St
16	1049-0068	Biloc-Mutter M6	2	St
17	1030-0618	Linsen-Flanschkopfschraube M6x18	2	St
18	3210-1238	Doppelschulterbuchse 2 mm	2	St

Ersatzteile

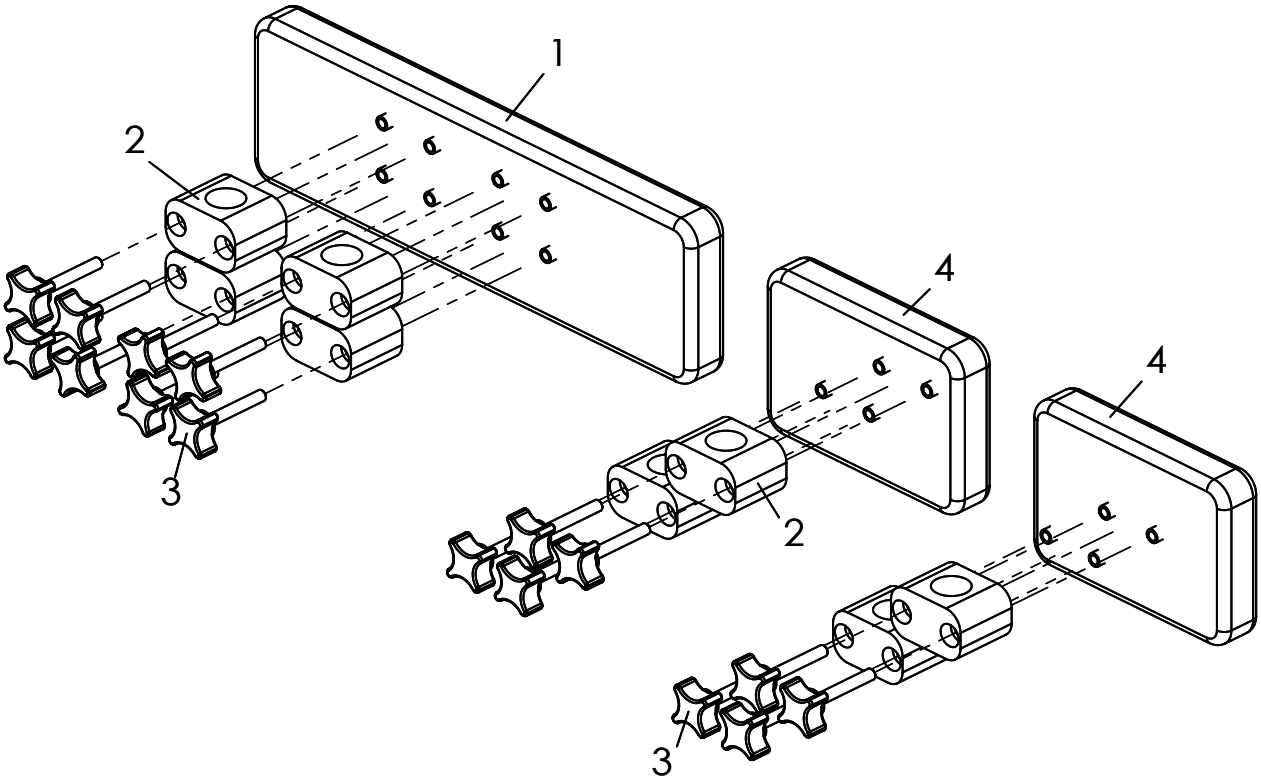

Pos	Artikelnummer	Artikelbezeichnung	Menge	ME
1-3	**SA-0158/26-KP**	**Wadenpolster passend zur Sitzbreite 24-26-28**	**1**	**St**
	SA-0158/30-KP	**Wadenpolster passend zur Sitzbreite 28-30-32**	**1**	**St**
	SA-0158/34-KP	**Wadenpolster passend zur Sitzbreite 32-34-36**	**1**	**St**
2-4	**SA-0158/3-KP**	**Wadenpolster für Einzelfußstützen**	**1**	**St**
1	7000-0153	Wadenpolster für SA-0158 SB 24-26-28	1	St
	7000-0154	Wadenpolster für SA-0158 SB 28-30-32	1	St
	7000-0155	Wadenpolster für SA-0158 SB 32-34-36	1	St
2	1116-0001	Rohrschelle PA schwarz D20	4	St
3	1125-0640	Kreuzgriffschraube KRGS 30 M6x40	8	St
4	7000-0156	Wadenpolster für SA-0158 Einzelfußstützen	1	Paar

Ersatzteile

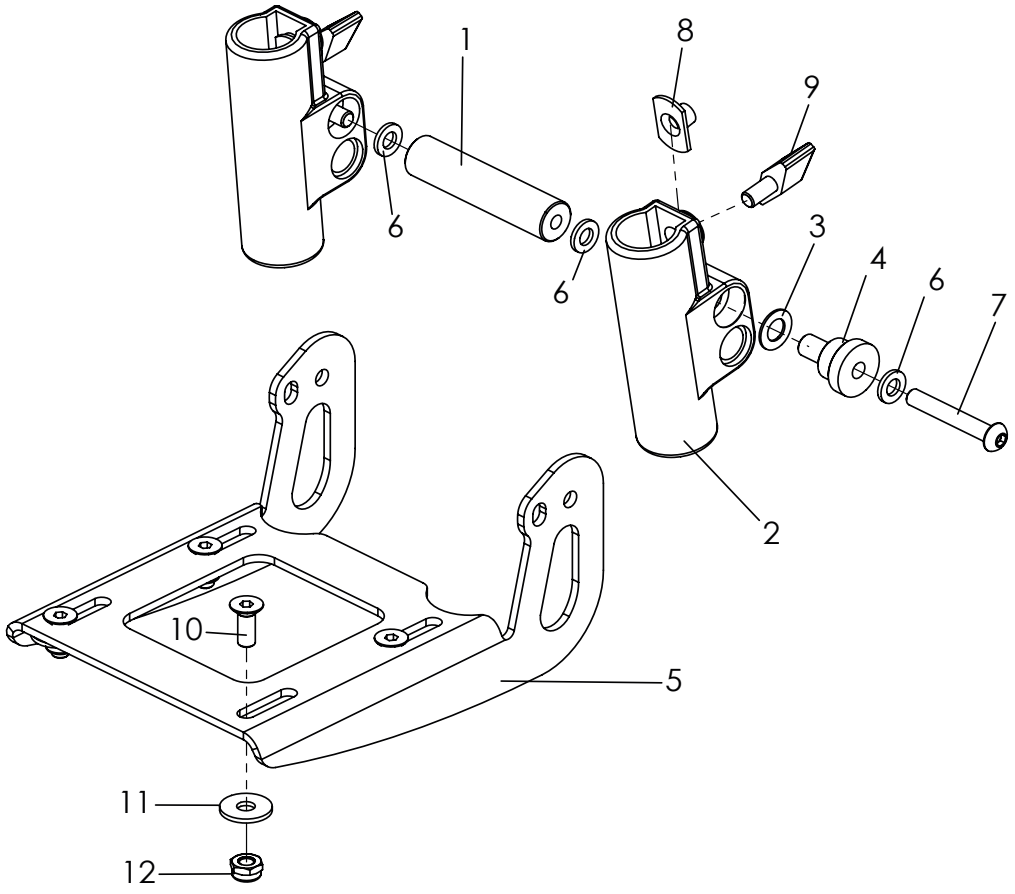

Pos	Artikelnummer	Artikelbezeichnung	Menge	ME
1-12	**3246-4302E**	**Fußbretthalter mit einstellbarem Winkel, hochklappbar**	**1**	**St**
	3246-4304E	**Verstärkter Fußbretthalter "Stahl SA-0430" mit einstellbarem Winkel, hochklappbar**	**1**	**St**
1	3240-2913	Stabilisator	1	St
2	3201-2520	Fußbankhalter	2	St
3	1052-0008	Federscheibe B8	2	St
4	3201-2530	Lagerbuchse	2	St
5	3240-2911-032	Fußbrettträger, schwarz stumpf matt	1	St
	3240-2912-032	Fußbrettträger Stahl stumpf matt schwarz		
6	1051-0006	Scheibe A6,4	4	St
7	1029-0640	Linsenschraube M6x40	2	St
8	1049-0052	L-Flanschmutter L-769 M6x8,5	2	St
9	1123-0612	Flügelschraube PA M6x12	2	St
10	1024-0616-033	Senkschraube M6x16, schwarz	4	St
11	1055-0006	Scheibe A 6,4	4	St
12	1042-0006	Sechskantmutter selbstsichernd M6	4	St

Ersatzteile

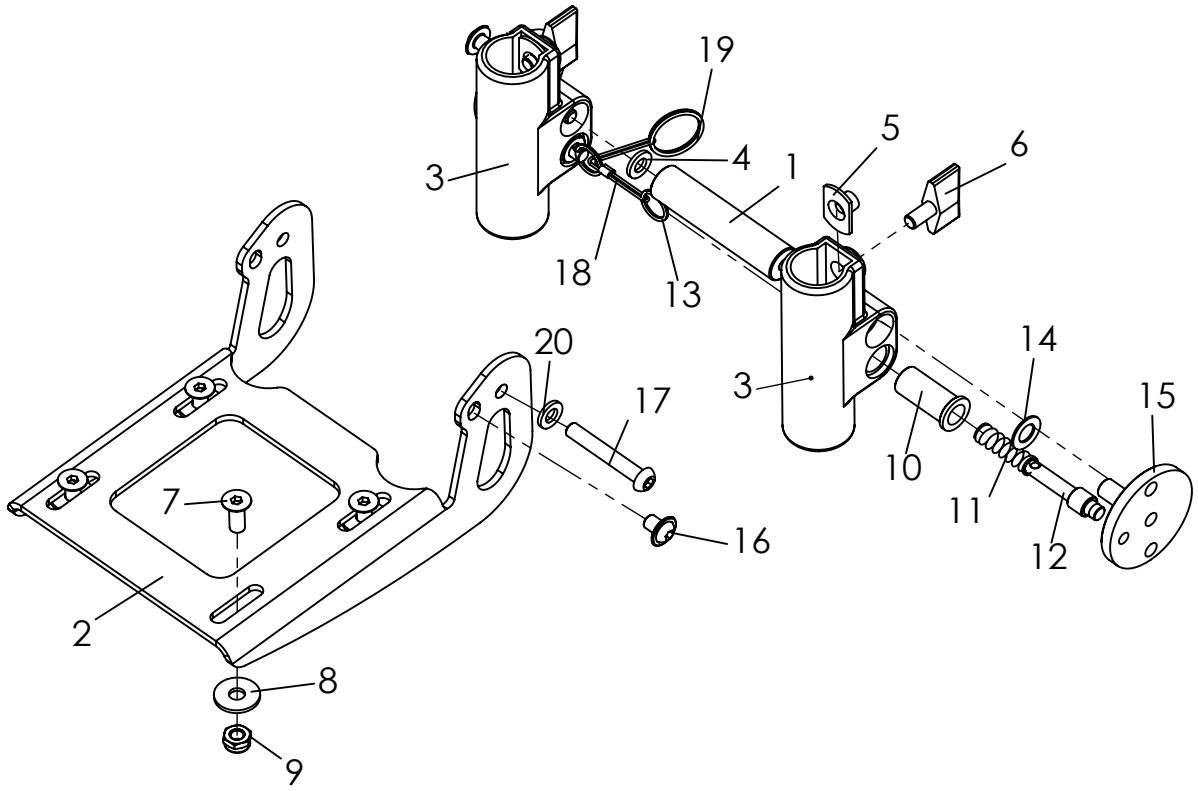

Pos	Artikelnummer	Artikelbezeichnung	Menge	ME
1-20	**3246-4303E**	**Fußbretthalter mit einstellbarem Winkel, Verriegelung**	**1**	**St**
	3246-4305E	**Verstärkter Fußbretthalter "Stahl SA-0430" mit einstellbarem Winkel, Verriegelung**	**1**	**St**
1	3240-2913	Stabilisator	1	St
2	3201-2520	Fußbankhalter	2	St
3	3240-2911-032	Fußbrettträger, schwarz stumpf matt	1	St
	3240-2912-032	Fußbrettträger Stahl stumpf matt schwarz	1	St
4	1051-0006	Scheibe A6,4	2	St
5	1049-0052	L-Flanschmutter L-769 M6x8,5	2	St
6	1123-0612	Flügelschraube PA M6x12	2	St
7	1024-0616-033	Senkschraube M6x16, schwarz	4	St
8	1055-0006	Scheibe A 6,4	4	St
9	1042-0006	Sechskantmutter selbstsichernd M6	4	St
10-20	**3240-2950E**	**Fußbankarretierung, mit einstellbarem Winkel, Verriegelung**	**1**	**St**
10	3201-7520	Federgehäuse	2	St
11	1131-0036	Druckfeder D-127D	2	St
12	3201-7530	Sperrriegel	2	St
13	1129-0036	Schlüsselring SP 16x1,6	2	St
14	1052-0008	Federscheibe B8	2	St
15	3201-7510	Sperrlager	2	St
16	1030-0608	Linsen- Flanschkopfschraube M6x8	2	St
17	1029-0640	Linsenkopfschraube M6x40	2	St
18	3201-7560	Auslöseseil ca. 20cm	1	St
19	1129-0003	Schlüsselring SP 24x1,5	1	St
20	1051-0006	Scheibe A6,4	2	St

Ersatzteile

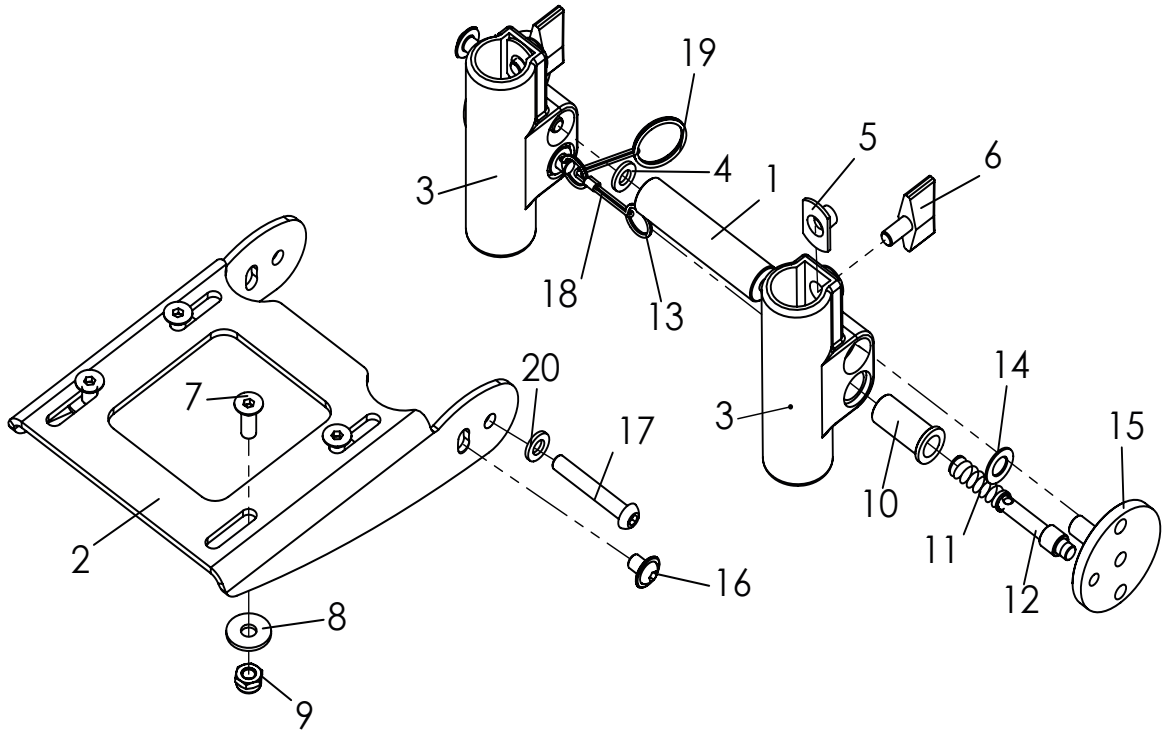

Pos	Artikelnummer	Artikelbezeichnung	Menge	ME
1-20	**3246-4306E**	**Fußbretthalter mit einstellbarem Winkel, Verriegelung, für kurze UL**	**1**	**St**
1	3240-2913	Stabilisator	1	St
2	3201-2520	Fußbankhalter	2	St
3	3240-2914-032	Fußbrettträger, schwarz stumpf matt	1	St
4	1051-0006	Scheibe A6,4	2	St
5	1049-0052	L-Flanschmutter L-769 M6x8,5	2	St
6	1123-0612	Flügelschraube PA M6x12	2	St
7	1024-0616-033	Senkschraube M6x16, schwarz	4	St
8	1055-0006	Scheibe A 6,4	4	St
9	1042-0006	Sechskantmutter selbstsichernd M6	4	St
10-20	**3240-2950E**	**Fußbankarretierung, mit einstellbarem Winkel, Verriegelung**	**1**	**St**
10	3201-7520	Federgehäuse	2	St
11	1131-0036	Druckfeder D-127D	2	St
12	3201-7530	Sperrriegel	2	St
13	1129-0036	Schlüsselring SP 16x1,6	2	St
14	1052-0008	Federscheibe B8	2	St
15	3201-7510	Sperrlager	2	St
16	1030-0608	Linsen- Flanschkopfschraube M6x8	2	St
17	1029-0640	Linsenkopfschraube M6x40	2	St
18	3201-7560	Auslöseseil ca. 20cm	1	St
19	1129-0003	Schlüsselring SP 24x1,5	1	St
20	1051-0006	Scheibe A6,4	2	St

Ersatzteile

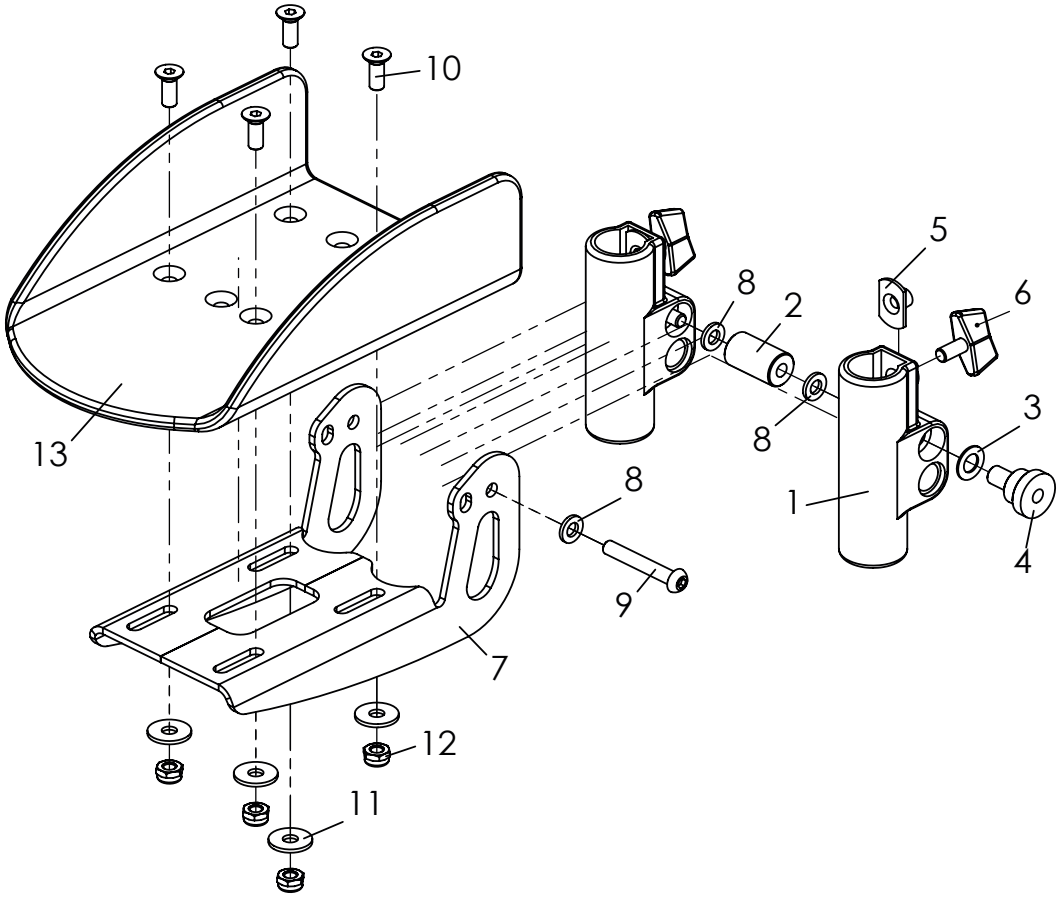

Pos	Artikelnummer	Artikelbezeichnung	Menge	ME
1-12	**3232-2440E-015**	**Fußbretthalter für Einzelfußstütze**	**1**	**St**
1	3201-2520	Fußbretthalter	2	St
2	3232-2442	Stabilisator	1	St
3	1052-0008	Federscheibe verz B8	2	St
4	3201-2530	Lagerbuchse	2	St
5	1049-0052	L-Flanschmutter 22x14xM6x8,5	2	St
6	1123-0612	Flügelschraube PA schwarz M6x12	2	St
7	3232-2441-015	Fußbrettträger für Einzelfußstützen	1	St
8	1051-0006	Scheibe A6,4	4	St
9	1029-0640	Linsenschraube M6x40	2	St
10	1024-0616-033	Senkschraube M6x16, schwarz	4	St
11	1055-0006	Scheibe A6,4	4	St
12	1042-0006	Sechskantmutter selbstsichernd M6	4	St
13	3232-2551	Fußschale Gr.1 ca. 120x200	1	St
	3234-2551	Fußschale Gr.2 ca. 160x240	1	St

Ersatzteile

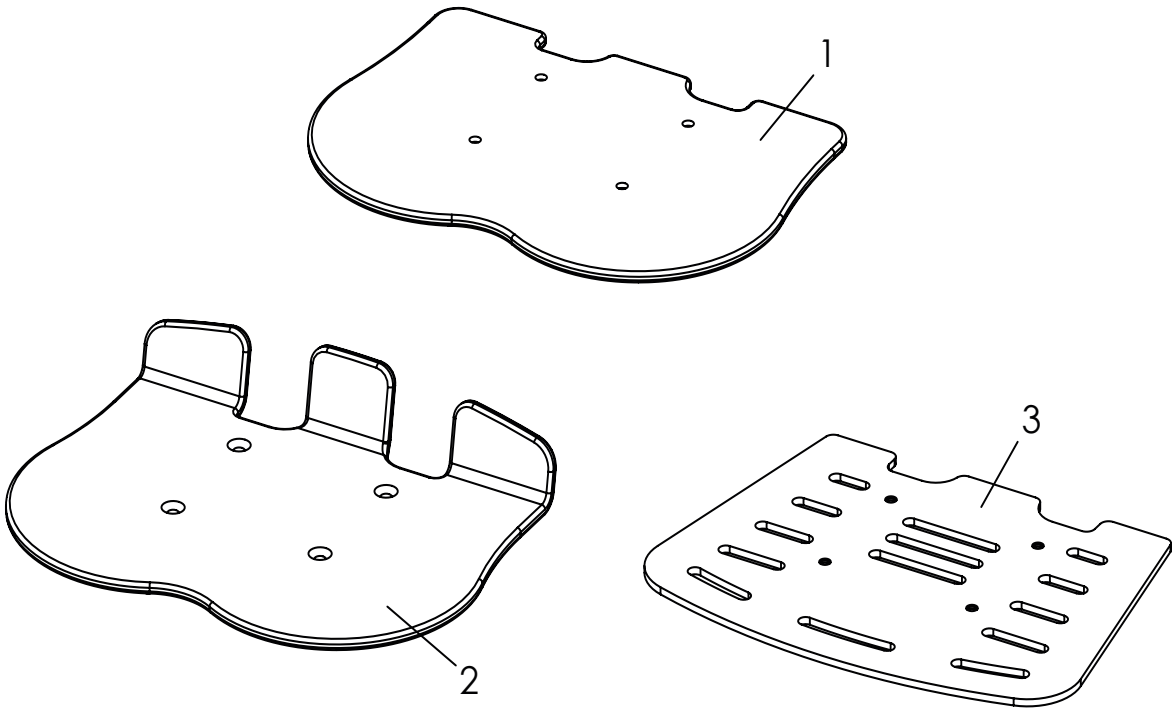

Pos	Artikelnummer	Artikelbezeichnung	Menge	ME
1	3248-44SB*	Fußbrett aus Kunststoff, flach	1	St
2	3248-45SB*	Fußbrett aus Kunststoff, mit Fersenkante	1	St
3	3248-46SB*	Fußbrett, aus Aluminium, in Rahmenfarbe (bitte angeben)	1	St

** Fußbrettbreite entspricht SB minus(-) eins!*

Ersatzteile

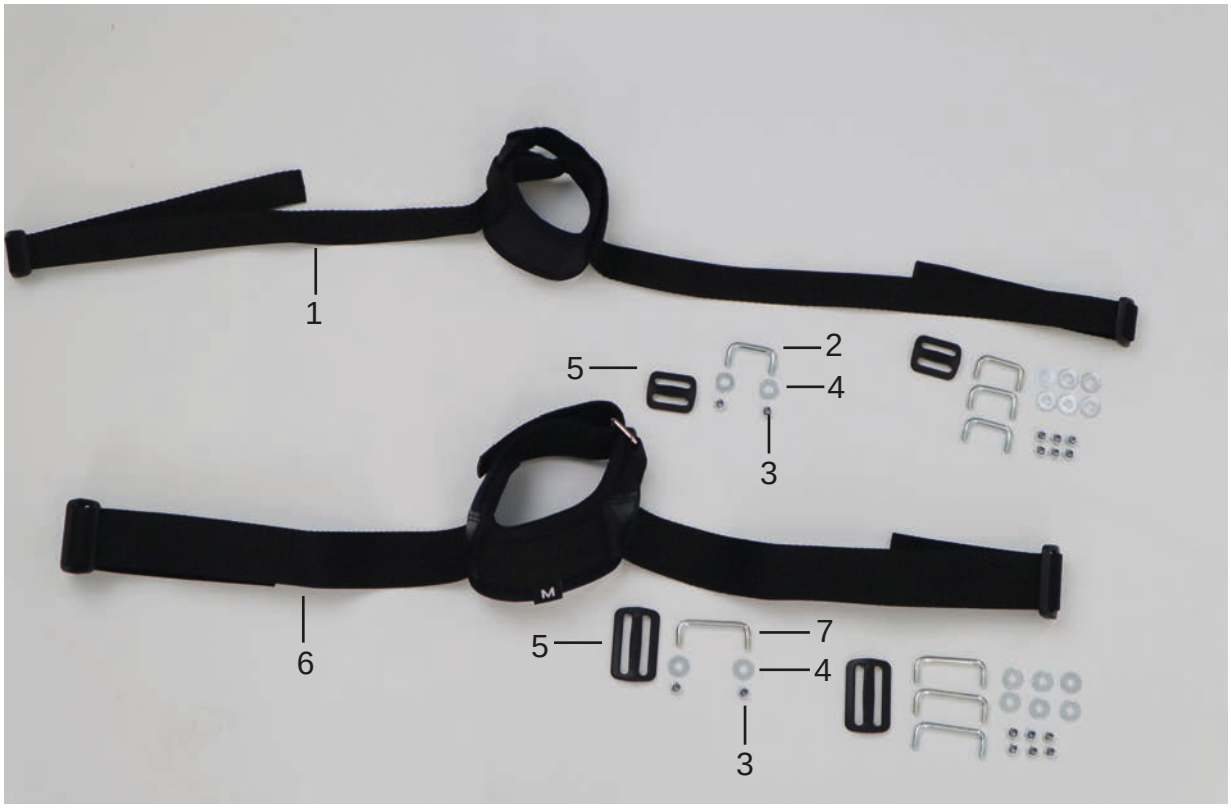

Pos	Artikelnummer	Artikelbezeichnung	Menge	ME
1-5	**3201-6400**	**Fußgelenkgurte Gr. 1, Komplett (Durchmesser ca. 4 - 6,5 cm)**	**1**	**St**
3-7	**3203-6400**	**Fußgelenkgurte Gr. 2, Komplett (Durchmesser ca. 6 - 8,5 cm)**	**1**	**St**
1	7000-0014	Fußgelenkgurte Gr.1	1	Paar
2	3201-6410	Fußgurtanker Gr.1	4	St.
3	1042-0005	Sechskantmutter selbstsichernd M5	8	St.
4	1055-0005	Scheibe A5,3	8	St.
5	1530-0004	Stegschnalle TG 25/N	4	St.
6	7000-0015	Fußgelenkgurte Gr.2	1	Paar
7	3203-6410	Fußgurtanker Gr.2	4	St.

Nur ein Fußgelenkgurt abgebildet.

Ersatzteile

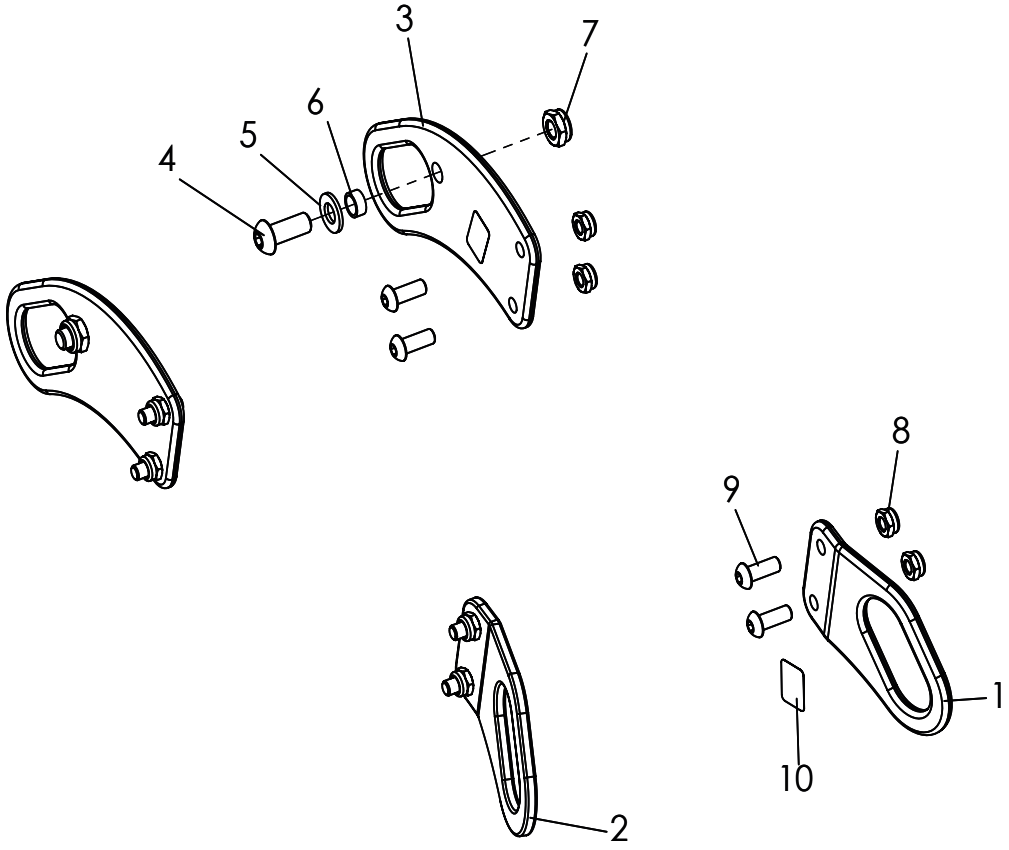

Pos	Artikelnummer	Artikelbezeichnung	Menge	ME
1-10	**3248-7300**	**Transportsicherung**	**1**	**St**
1	3248-7311-015	Zurröse vorn links, Feinstruktur, schwarz	1	St
2	3248-7312-015	Zurröse vorn rechts, Feinstruktur, schwarz	1	St
3	3248-7321-015	Zurröse hinten, Feinstruktur, schwarz	2	St
4	1029-0820	Linsenschraube M8x20	2	St
5	1051-0008	Scheibe A8,4	2	St
6	3201-7350	Gleitbuchse	2	St
7	1042-0008	Sechskantmutter selbstsichernd M8	2	St
8	1042-0006	Sechskantmutter selbstsichernd M6	8	St
9	1029-0616	Linsenschraube M6x16	8	St
10	1914-0007	Aufkleber mit Hakensymbol	1	Set

Ersatzteile

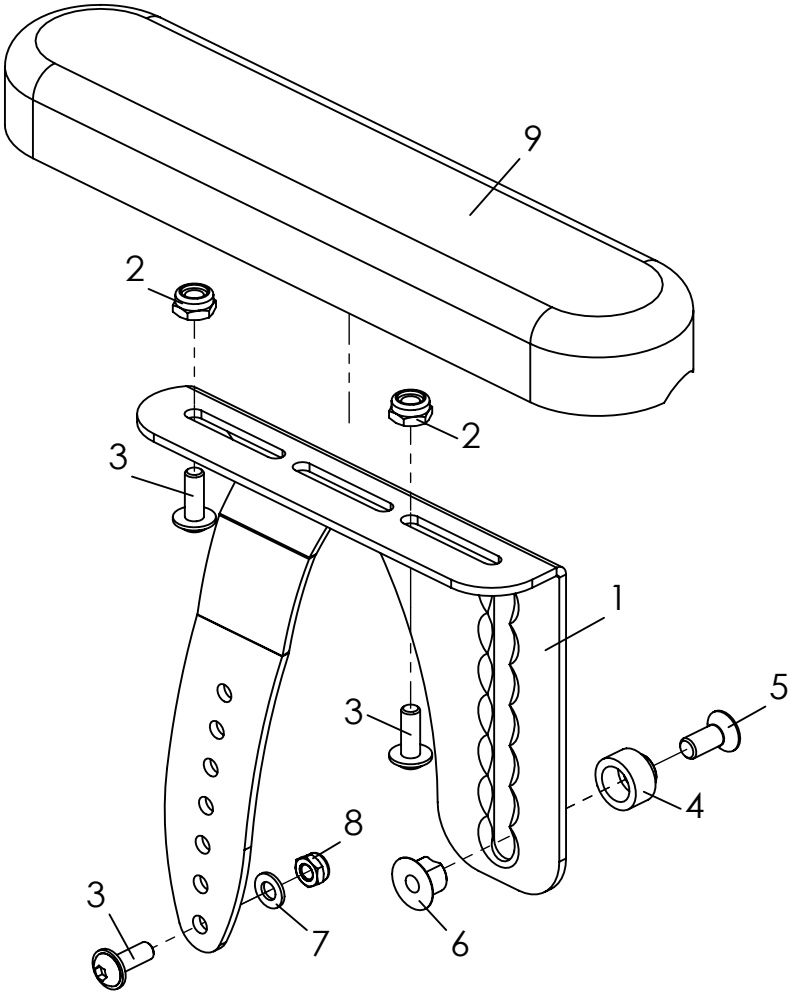

Pos	Artikelnummer	Artikelbezeichnung	Menge	ME
1-8	**3246-6201E**	**Armlehne, links Gr. 1, Höhe 14-21cm (Abgebildet)**	**1**	**St**
	3246-6202E	**Armlehne, rechts Gr. 1, Höhe 14-21cm**	**1**	**St**
	3246-6301E	**Armlehne, links Gr. 2, Höhe 19-26cm**	**1**	**St**
	3246-6302E	**Armlehne, rechts Gr. 2, Höhe 19-26cm**	**1**	**St**
1	3246-6211-015	Armlehnenträger links Gr.1	1	St
	3246-6212-015	Armlehnenträger rechts Gr.1	1	St
	3246-6311-015	Armlehnenträger links Gr.2	1	St
	3246-6312-015	Armlehnenträger rechts Gr.2	1	St
2	1042-0006	Sechskantmutter selbstsichernd verz M6	2	St
3	1030-0514	Linsen - Flanschkopfschraube M5x14	3	St
4	3246-1149	Lagerachse Kantelung-Armlehne	1	St
5	1024-0614	Senkschraube M6x14	1	St
6	3246-6213	Spannmutter	1	St
7	1051-0005	Scheibe A5,3	1	St
8	1042-0005	Sechskantmutter selbstsichernd M5	1	St
9	7000-0024	Armlehnenauflage 235mm, PU schwarz	1	St
	7000-0047	Armlehnenauflage 270mm, PU schwarz	1	St

Ersatzteile

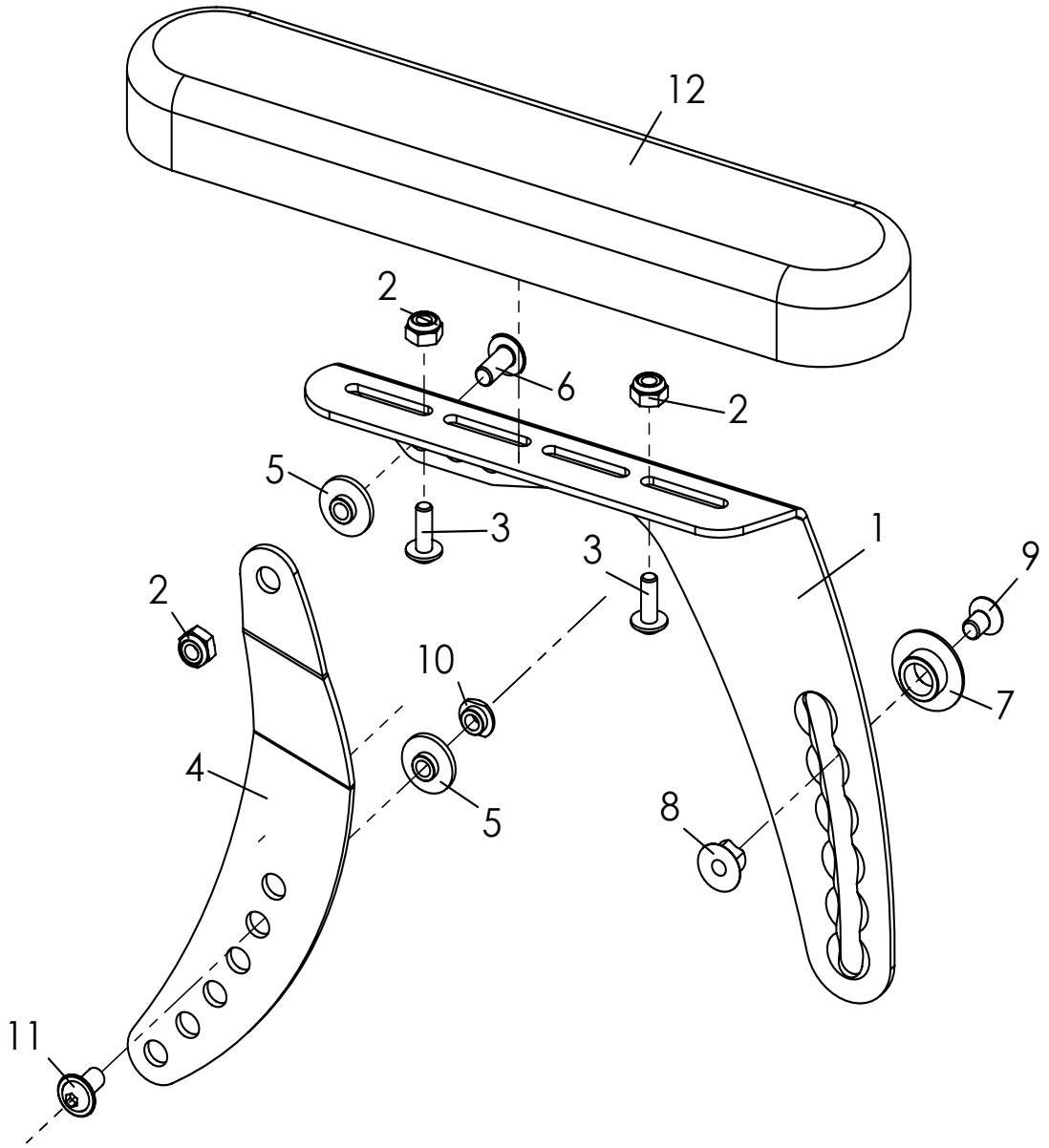

Ersatzteile

Pos	Artikelnummer	Artikelbezeichnung	Me	ME
1-12	**3246-6401E**	**Armlehne mit Kantelausgleich Gr. 1, links, Höhe 15-21cm**	**1**	**St**
	3246-6402E	**Armlehne mit Kantelausgleich Gr. 1, rechts, Höhe 15-21cm**	**1**	**St**
	3246-6501E	**Armlehne mit Kantelausgleich Gr. 2, links, Höhe 18-26cm**	**1**	**St**
	3246-6502E	**Armlehne mit Kantelausgleich Gr. 2 rechts, Höhe 18-26cm**	**1**	**St**
	3246-6501E-SA-0408	**Armlehne mit Kantelausgleich Gr. 2, links, verstärkt**	**1**	**St**
	3246-6502E-SA-0408	**Armlehne mit Kantelausgleich Gr. 2 rechts, verstärk**	**1**	**St**
1	3246-6411-015	Armlehnenträger schwenkbar links Gr.1	1	St
	3246-6412-015	Armlehnenträger schwenkbar rechts Gr.1	1	St
	3246-6511-015	Armlehnenträger schwenkbar links Gr.2	1	St
	3246-6512-015	Armlehnenträger schwenkbar rechts Gr.2	1	St
	3246-6511_SA-0408-015	Armlehnenträger schwenkbar links Gr.2, verstärkt	1	St
	3246-6512_SA-0408-015	Armlehnenträger schwenkbar rechts Gr.2, verstärkt	1	St
2	1042-0006	Sechskantmutter selbstsichernd M6	3	St
3	1030-0514	Linsen - Flanschkopfschraube M5x14	2	St
4	3246-6413-015	Schwenkhebel Armlehne links, feinstruktur schwarz	1	St
	3246-6414-015	Schwenkhebel Armlehne rechts, feinstruktur schwarz	1	St
	3246-6413_SA-0408-015	Schwenkhebel Armlehne links, verstärkt, feinstruktur schwarz	1	St
	3246-6414_SA-0408-015	Schwenkhebel Armlehne rechts, verstärkt, feinstruktur schwarz	1	St
5	3210-1238	Doppelschulterbuchse 2mm	2	St
6	1030-0614	Linsen- Flanschkopfschraube M6x14	1	St
7	3246-6215	Lagerbuchse Armlehne	1	St
8	3246-6213	Spannmutter	1	St
9	1024-0610	Senkschraube M6x10	1	St
10	3246-6216	Bundmutter M6	1	St
11	1030-0612	Linsen- Flanschkopfschraube M6x12	1	St
12*	3246-6421	Abdeckung Kantelung links	1	St
	3246-6422	Abdeckung Kantelung rechts	1	St
13	7000-0024	Armlehnenauflage 235mm, PU schwarz	1	St
	7000-0047	Armlehnenauflage 270mm, PU schwarz	1	St

** Pos. 12 nur bei Verwendung von Armlehne mit Kantelausgleich Gr. 1, Stufe 1-3*

Ersatzteile

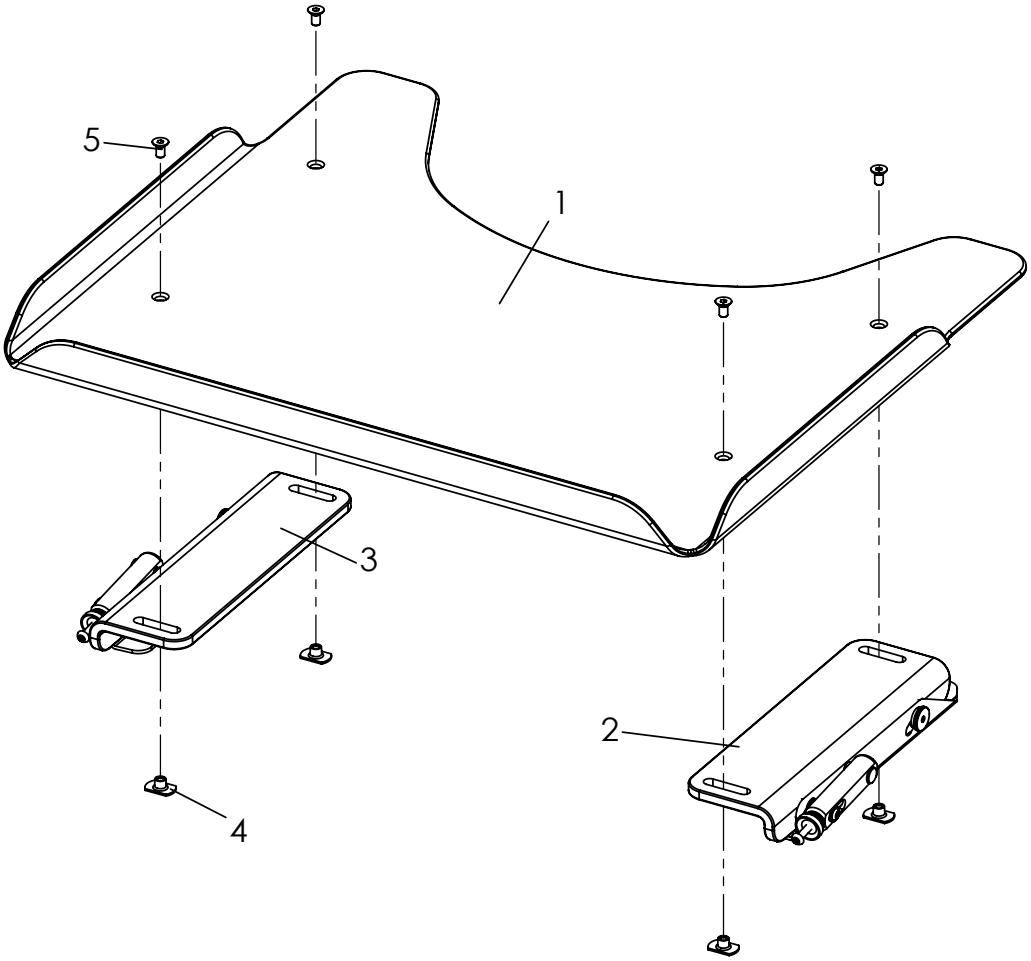

Pos	Artikelnummer	Artikelbezeichnung	Menge	ME
1-5	**3240-8202**	**Therapietisch Gr. 2, SB 24-26**	**1**	**St**
	3240-8203	**Therapietisch Gr. 3, SB 28-32**	**1**	**St**
	3240-8204	**Therapietisch Gr. 4, SB 34-36**	**1**	**St**
1	3240-8292	Tischplatte Gr. 2	1	St
	3240-8293	Tischplatte Gr. 3	1	St
	3240-8294	Tischplatte Gr. 4	1	St
2	3240-8220E	Klemmeinheit, rechts	1	St
3	3240-8210E	Klemmeinheit, links	1	St
4	1049-0052	L-Flanschmutter	4	St
5	1024-0612	Senkschraube M6x12	4	St

Ersatzteile

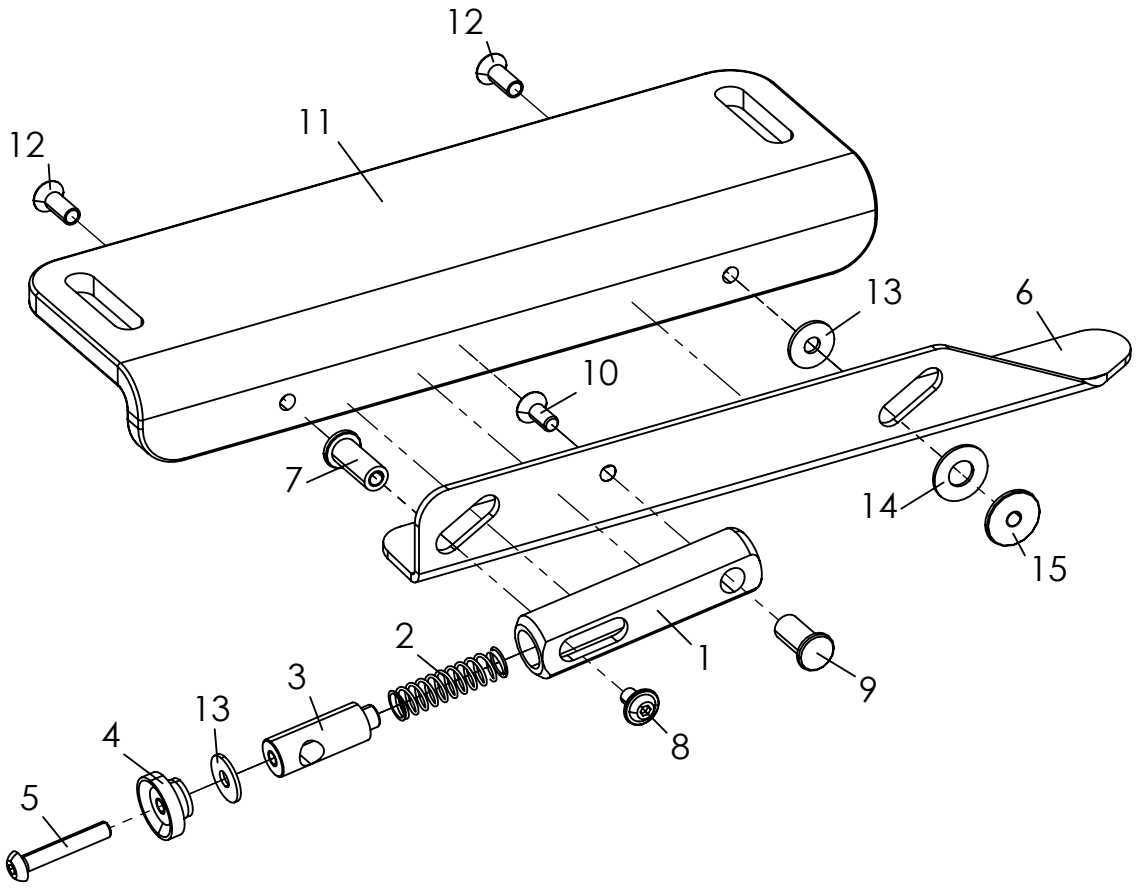

Pos	Artikelnummer	Artikelbezeichnung	Menge	ME
1-14	**3240-8210E**	**Klemmeinheit, links**	**1**	**St**
	3240-8220E	**Klemmeinheit, rechts (Abgebildet)**	**1**	**St**
1	3240-8214	Federgehäuse	1	St
2	1131-0043	Druckfeder D-143F	1	St
3	3240-8215	Federführung	1	St
4	1124-0500	Rändelmutter M5	1	St
5	1029-0530	Linsenschraube M5x30	1	St
6	3240-8212-015	Klemmleiste, links	1	St
	3240-8222-015	Klemmleiste, rechts	1	St
7	3240-8217	Lagerbuchse, M5x20.5	1	St
8	1030-0508	Linsenflanschkopf M5x8	1	St
9	3240-8216	Lagerbuchse, M5x18	1	St
10	1024-0512	Senkschraube M5x12	1	St
11	3240-8211	Verstellwinkel	1	St
12	1024-0514	Senkschraube, 5x14	2	St
13	1055-0005	Scheibe A5,3	2	St
14	1113-0003	PA Scheibe D18x8, 4x1	1	St
15	3240-8218	LagerbuchseM5x5.5	1	St

Ersatzteile

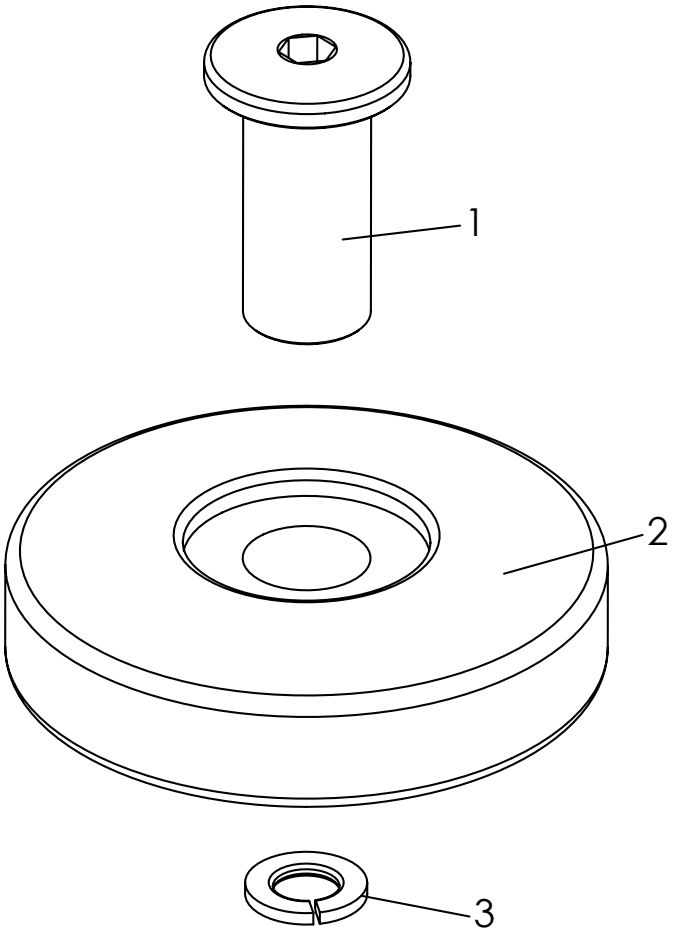

Pos	Artikelnummer	Artikelbezeichnung	Menge	ME
1-3	**3275-1910**	**Abweisrollen**	**1**	**Set**
1	3275-1911-007	Achse Abweisrolle	2	St
2	1249-0001	Abweisrolle 75 mm schwarz	2	St
3	1059-0010	Federring St8 (M8)	2	St

Ersatzteile

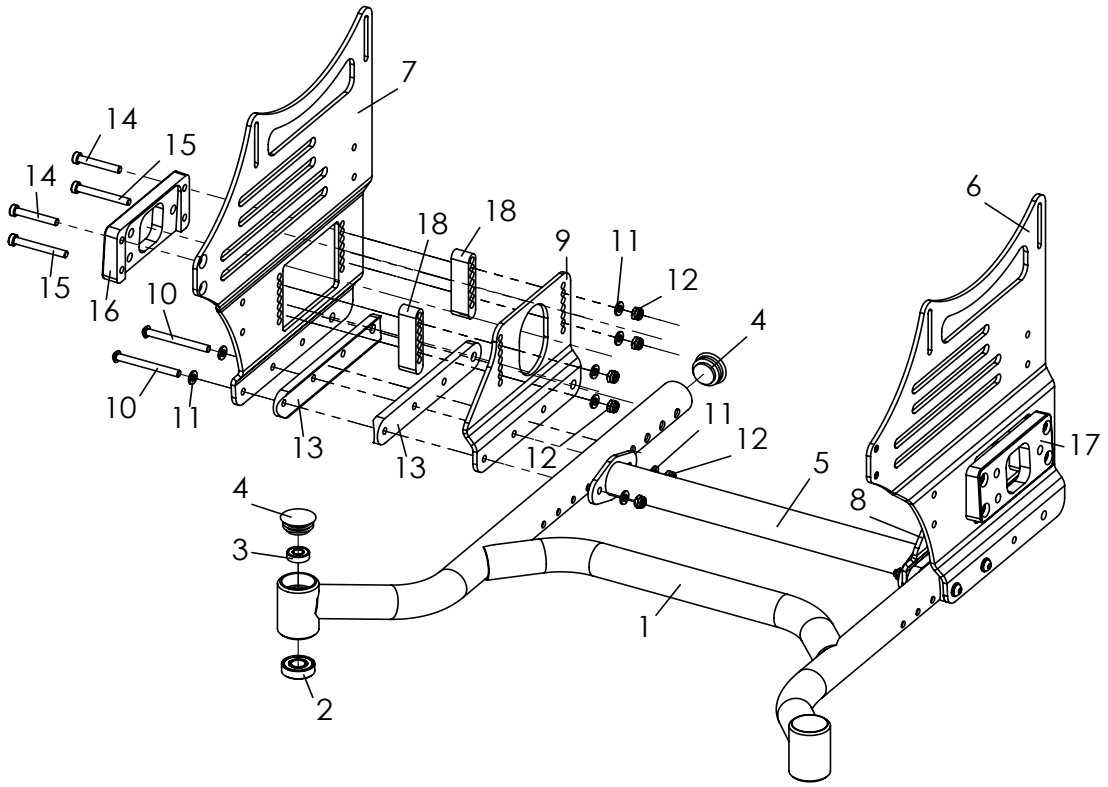

Pos	Artikelnummer	Artikelbezeichnung	Mer	ME
1-18	**SA-0315/3.1**	**Umbausatz auf Einhandantrieb**	**1**	**St**
1	3249-11SB-SA-0315	Basisrahmen	1	St
2	1090-0005	Rillenkugellager 6001 D28xd12x8	2	St
3	1090-0001	Rillenkugellager 619-8 D19xd8x6	2	St
4	1141-0016	Lamellenstopfen SFL 30 30x0,8-2,5	4	St
5	3248-SA-0315-11SB-000	Stabilisierungsrohr in Rahmenfarbe	1	St
6	3248-1251-SA-0315	Basisplatte links	1	St
7	3248-1252-SA-0315	Basisplatte rechts	1	St
8	3248-1255-SA-0315	Adapterplatte links	1	St
9	3248-1256-SA-0315	Adapterplatte rechts	1	St
10	1029-0660	Linsenschraube m ISK verz M6x60	4	St
11	1051-0006	Scheibe A6,4	16	St
12	1042-0006	Sechskantmutter selbstsichernd verz M6	12	St
13	3249-1156-SA-0315	Sattelschiene 150	4	St
14	1022-0640	Zylinderschraube m ISK M6x40 (für Achsaufnahme 3°)	4	St
	1022-0645	Zylinderschraube m ISK M6x45 (für Achsaufnahme 6°)	4	St
	1022-0650	Zylinderschraube m ISK M6x50 (für Achsaufnahme 9°)	4	St
15	1022-0640	Zylinderschraube m ISK M6x40 (für Achsaufnahme 3°)	4	St
	1022-0650	Zylinderschraube m ISK M6x50 (für Achsaufnahme 6°)	4	St
	1029-0655	Linsenschraube m ISK M6x55 (für Achsaufnahme 9°)	4	St
16	3248-SA-0315-1152	Achsaufnahme rechts 3°	1	St
	3248-SA-0315-1162	Achsaufnahme rechts 6°	1	St
	3248-SA-0315-1172	Achsaufnahme rechts 9°	1	St
17	3248-SA-0315-1151	Achsaufnahme links 3°	1	St
	3248-SA-0315-1161	Achsaufnahme links 6°	1	St
	3248-SA-0315-1171	Achsaufnahme links 9°	1	St
18	3248-SA-0315-1121	Leiste	4	St

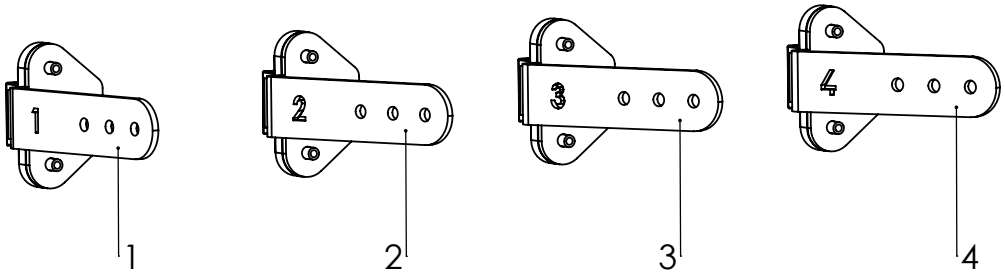

Pos	Artikelnummer	Artikelbezeichnung	Menge	ME
1, 5-9	**3245-9300-306**	**Verdeck incl. Adapter u. Regenschutz, schwarz, für Rücken 3245-29SB, SB 24-34**	**1**	**St**
1, 6-10	**3245-9301-306**	**Verdeck incl. Adapter u. Regenschutz ZIP 2, schwarz, für Rücken 3245-29SB, SB 36-44**	**1**	**St**
2, 5-9	**3245-9302-306**	**Verdeck incl. Adapter u. Regenschutz, schwarz, für Rücken in Muldenform, SB 24-26**	**1**	**St**
4, 5-9	**3245-9303-306**	**Verdeck incl. Adapter u. Regenschutz, schwarz, für Rücken in Muldenform, SB 28-30**	**1**	**St**
3, 5-9	**3245-9304-306**	**Verdeck incl. Adapter u. Regenschutz, schwarz, für Rücken in Muldenform, SB 32-34**	**1**	**St**
2, 6-10	**3245-9305-306**	**Verdeck incl. Adapter u. Regenschutz ZIP 2, schwarz, für Rücken in Muldenform, SB 36-44**	**1**	**St**
1	3245-9310E	Verdeckadapter für Rücken **Wv. und abkl. Artikel: 3245-29SB**	1	Set
2	3248-9310E	Verdeckadapter für Muldenformrücken 25°, **SB 24, 26, 36, 40, 44**	1	Set
3	3248-9330E	Verdeckadapter für Muldenformrücken 30°, **SB 32 + 34**	1	Set
4	3248-9320E	Verdeckadapter für Muldenformrücken 35°, **SB 28 + 30**	1	Set
	Befestigungsmaterial ohne Abbildung:			
5	7000-0008	Regenschutz für Verdeck	1	St.
6	1030-0514	Linsen-Flanschkopfschraube M5x14	4	St.
7	1044-0005	Sechskanthutmutter selbstsichernd M5	4	St.
8	1055-0005	Scheibe A5,3	4	St.
9	7000-0083-306	Verdeck mit Regenschutz, schwarz	1	St.
10	7000-0037	Regenschutz für Verdeck Zip Gr. 2, **SB 36-44**	1	St.

HOGGI GmbH
Eulerstraße 27 • 56235 Ransbach-Baumbach • Deutschland
Telefon: (+49) 2623 / 92 499-0
E-mail: info@hoggi.de • **www.hoggi.de**