SWINGBO® 2

Stand: Mai 2024 // Gültig bis auf Widerruf

Hilfsmittelnummer: 18.50.03.2013

☐ **Bestellung**

☐ **Angebot**

Auftragsnummer / Kommission: _____

Datum: _____

Rechnungsanschrift

Kundennummer: _____

Firma: _____

Straße: _____

PLZ, Ort: _____

Lieferanschrift ☐ Siehe Rechnungsanschrift

Firma: _____

Straße: _____

PLZ, Ort: _____

Grundausstattung

- Aluminium-Starrahmen
- Kniehebelbremsen
- Schiebegriffe oder Schiebebügel
- Standard Antriebsrad inkl. Alu-Greifreifen

Alle Preise in EURO zuzüglich 7% Mehrwertsteuer. Bei Ersatzteil- und separater Zubehörbestellung zuzüglich 19% Mehrwertsteuer.

Rahmenfarben

Schwarz	Silber	Perlrubinrot	Perlnachtblau	Perlenzianblau	Gelbgrün
Eisenglimmer	Verkehrsgelb	Feuerrot	Himmelblau	Perlviolett	Nachtblau
Graualuminium	Signalweiß	Reinorange	Signalblau	Perlbeige	Weiß, matt
Blutorange	Erikaviolett	Schwarz, matt	Signalviolett	Lichtgrün	Ozeanblau
Türkisblau	Eisenglimmer light	Lachsorange	Pastellblau	Hellrosa	Olivgrün
Himbeerrot	Weißgrün				

Sonderlackierung

Kupfergold

☐ Wunsch-RAL-Farbe:

Sonderlackierung (optional)

Radgabeln in Wunschfarbe:
(standardmäßig in schwarz)

Hinweis:
Bitte HOGGI Rahmenfarbe angeben.

Sitzbreite und Sitztiefe

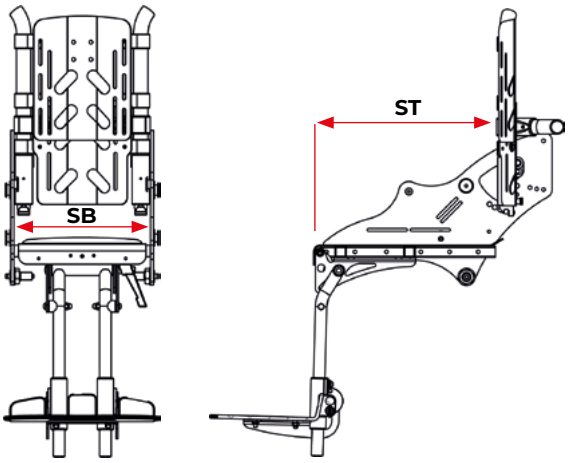

- ☐ Sitzbreite: 24 cm
  Sitztiefe eintragen: (26 - 30 cm)
- ☐ Sitzbreite: 26 cm
  Sitztiefe eintragen: (26 - 32 cm)
- ☐ Sitzbreite: 28 cm
  Sitztiefe eintragen: (26 - 34 cm)
- ☐ Sitzbreite: 30 cm
  Sitztiefe eintragen: (28 - 36 cm)
- ☐ Sitzbreite: 32 cm
  Sitztiefe eintragen: (30 - 38 cm)
- ☐ Sitzbreite: 34 cm
  Sitztiefe eintragen: (32 - 40 cm)
- ☐ Sitzbreite: 36 cm
  Sitztiefe eintragen: (34 - 42 cm)

Rückenhöhe und Unterschenkellänge

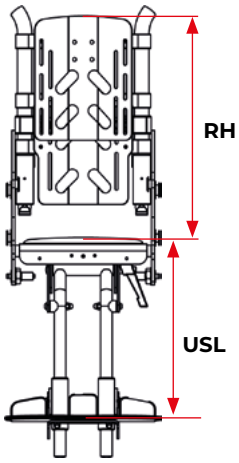

Sitzbreite	24 cm	26 cm	28 cm	30 cm	32 cm	34 cm	36 cm
Rückenhöhe Rücken in Muldenform	36-44 cm	37-45 cm	38-48 cm	39-49 cm	40-50 cm	42-54 cm	43-55 cm
Rücken winkelverstellbar	33-42 cm	35-44 cm	37-46 cm	39-48 cm	41-50 cm	43-52 cm	45-54 cm

Rückenhöhe eintragen:

Unterschenkellänge eintragen: (16 - 37 cm)

Aktivgrad

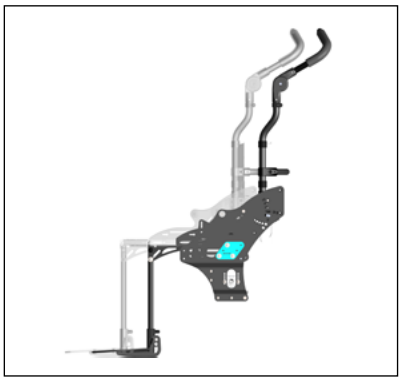

0 — 2 — 4

passiv — aktiv

Aktivgrad eintragen: _____ (0 - 4 cm)

Radsturz

☐ 3°

☒ 6°

☐ 9°

Sitzhöhe

SWINGBO 2	Lenkräder mit 100 mm Raddurchmesser				Lenkräder mit 125 mm Raddurchmesser				Lenkräder mit 140 mm Raddurchmesser			
	Sturz:	3°	6°	9°	Sturz:	3°	6°	9°	Sturz:	3°	6°	9°
20“ Antriebsräder	☐ SH: 36 cm	-	x	x	☐ SH: 36 cm	-	x	-	☐ SH: 37 cm	-	x	-
	☐ SH: 37 cm	x	-	x	☐ SH: 37 cm	x	-	x	☐ SH: 38 cm	x	x	x
	☐ SH: 38 cm	x	x	x	☐ SH: 38 cm	x	x	x	☐ SH: 39 cm	x	-	x
	☐ SH: 39 cm	x	x	-	☐ SH: 39 cm	x	x	-	☐ SH: 40 cm	x	-	x
	☐ SH: 40 cm	-	x	x	☐ SH: 40 cm	-	x	-	☐ SH: 41 cm	x	x	-
	☐ SH: 41 cm	x	-	x	☐ SH: 41 cm	x	x	x	☐ SH: 42 cm	-	x	x
	☐ SH: 42 cm	x	x	x	☐ SH: 42 cm	x	-	x	☐ SH: 43 cm	x	-	-
	☐ SH: 43 cm	x	-	-	☐ SH: 43 cm	x	-	-				
22“ Antriebsräder	Sturz:	3°	6°	9°	Sturz:	3°	6°	9°	Sturz:	3°	6°	9°
	☐ SH: 38 cm	-	x	x	☐ SH: 38 cm	-	x	x	☐ SH: 38 cm	-	x	x
	☐ SH: 39 cm	-	x	x	☐ SH: 39 cm	-	x	x	☐ SH: 39 cm	x	x	-
	☐ SH: 40 cm	x	-	x	☐ SH: 40 cm	x	-	x	☐ SH: 40 cm	-	x	x
	☐ SH: 41 cm	x	-	x	☐ SH: 41 cm	x	x	x	☐ SH: 41 cm	-	x	x
	☐ SH: 42 cm	x	x	-	☐ SH: 42 cm	x	x	-	☐ SH: 42 cm	x	-	x
	☐ SH: 43 cm	x	x	x	☐ SH: 43 cm	-	x	x	☐ SH: 43 cm	x	x	x
	☐ SH: 44 cm	-	x	-	☐ SH: 44 cm	-	x	-	☐ SH: 44 cm	x	x	-
	☐ SH: 45 cm	x	-	-	☐ SH: 45 cm	x	-	-				
24“ Antriebsräder	Sturz:	3°	6°	9°	Sturz:	3°	6°	9°	Sturz:	3°	6°	9°
	☐ SH: 40 cm	-	-	x	☐ SH: 40 cm	-	-	x	☐ SH: 40 cm	-	-	x
	☐ SH: 41 cm	-	x	x	☐ SH: 41 cm	-	x	-	☐ SH: 41 cm	-	x	x
	☐ SH: 42 cm	x	x	-	☐ SH: 42 cm	x	x	x	☐ SH: 42 cm	x	-	x
	☐ SH: 43 cm	x	x	x	☐ SH: 43 cm	-	x	x	☐ SH: 43 cm	x	x	x
	☐ SH: 44 cm	-	x	x	☐ SH: 44 cm	-	-	x	☐ SH: 44 cm	x	x	-
	☐ SH: 45 cm	x	x	x	☐ SH: 45 cm	x	x	x	☐ SH: 45 cm	-	x	x
	☐ SH: 46 cm	x	-	-	☐ SH: 46 cm	x	-	x	☐ SH: 46 cm	-	x	x
					☐ SH: 47 cm	x	x	-	☐ SH: 47 cm	x	x	-

x möglich; **-** nicht möglich

Schiebegriff / Bügel- und Rückenvarianten

Winkelverstellbare und abklappbare Variante:

Schiebebügel winkelverstellbar & abklappbar

Schiebebügel „breit“ winkelverstellbar & abklappbar

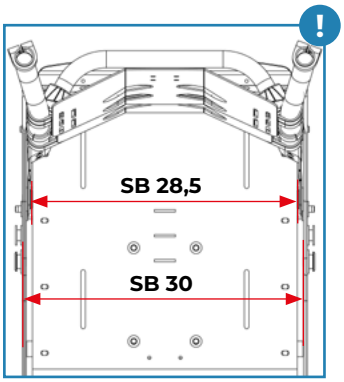

Draufsicht // Verjüngung der Sitzbreite um 1,5 cm

Rückenwinkelverstellbereich wählen:

- ☐ **75 - 115°**
- ☐ **80 - 120°**

Verlängerung Schiebebügeloberteil

- ☐ **Verlängerung um 5 cm**
- ☐ **Verlängerung um 10 cm**

Rückenblech in Muldenform:

Mit Befestigungsmaterial für „HOGGI align“ Rückenkissen

Rücken und Schiebebügel abgeklappt

Rückenwinkelverstellung

Schiebegriff / Bügel- und Rückenvarianten

Abklappbare Varianten:

Schiebegriff abklappbar

Schiebebügel abklappbar

Schiebebügel „breit“ abklappbar

Rückenwinkel wählen:

- ☐ **90°**
- ☐ **95°**
- ☐ **100°**
- ☐ **105°**

Verlängerung Schiebebügeloberteil

- ☐ **Verlängerung um 5 cm**
- ☐ **Verlängerung um 10 cm**

Rückenblech in Muldenform:

Mit Befestigungsmaterial für „HOGGI align“ Rückenkissen

Rücken und Schiebebügel abgeklappt

Verstärkte Riegelklauen

Schiebegriff / Bügel- und Rückenvarianten

Abnehmbare Varianten:

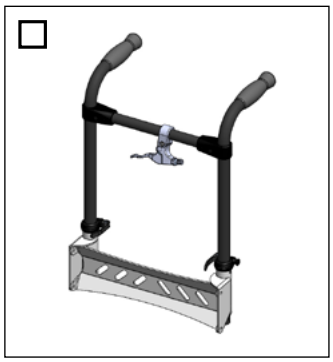

Schiebegriff abnehmbar

Schiebebügel abnehmbar

Schiebebügel „breit“ abnehmbar

Verlängerung Schiebebügeloberteil

Verlängerung um 5 cm

Verlängerung um 10 cm

Rückenblech winkel- und höhenverstellbar:

75 - 115° **80 - 120°**

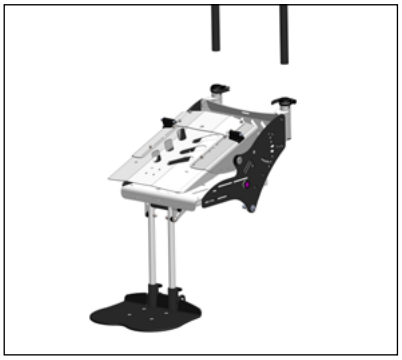

Rücken abgeklappt

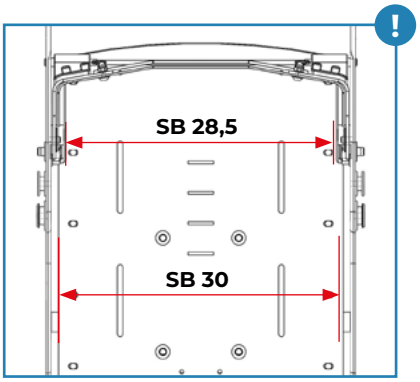

Draufsicht // Verjüngung der Sitzbreite um 1,5 cm

Rückenkissen

Rückenkissen 2,5 cm

Rücken in Muldenform schwarz

Rückenkissen schwarz SB 24 - 32 cm

Rückenkissen schwarz SB 34 - 36 cm

„HOGGI align“ konturiertes Rückenkissen, schwarz

Sitzblech & Sitzkissen

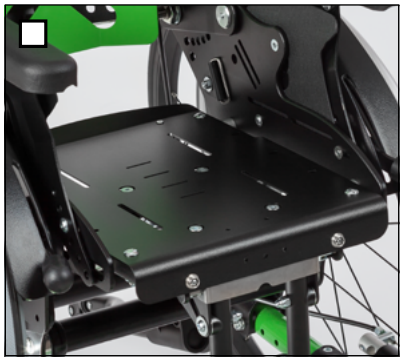

Sitzblech

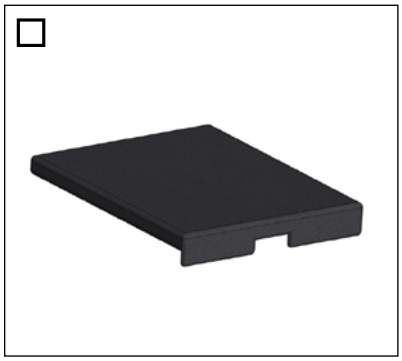

Sitzkissen 3 cm

Konturiertes Sitzkissen Abduktion

Hinweis:
Nicht kombinierbar mit Hüftpelotten.

Polsterfarben

Schwarz

Abstandsgewirke

Beere Soft

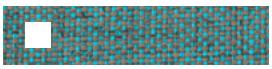

Türkis Soft

Grau Soft

Kopfstützen

Kopfstütze standard mit Polster

Kopfstützenhalter für „Kopfstütze mit Hinterhauptpolster“ oder für Fremdfabrikate

Kopfstütze mit Hinterhauptpolster

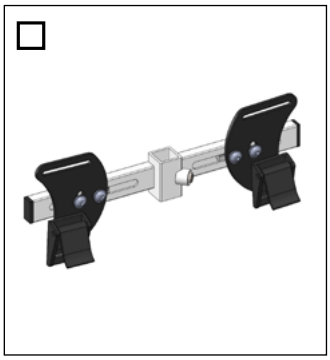

Gurtführung als T-Träger oberhalb der Schultern

Armlehnen

Armlehnen

- ☐ **Höhe: 14 - 21 cm**
- ☐ **Höhe: 19 - 26 cm**

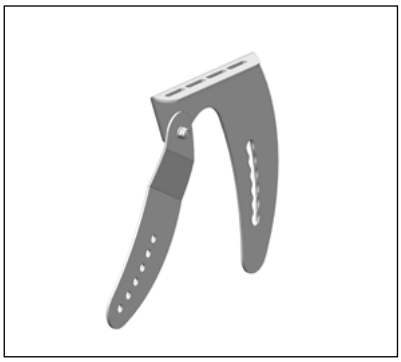

Armlehnen mit Kantelausgleich

- ☐ **Höhe: 15 - 23 cm**
- ☐ **Höhe: 18 - 26 cm**

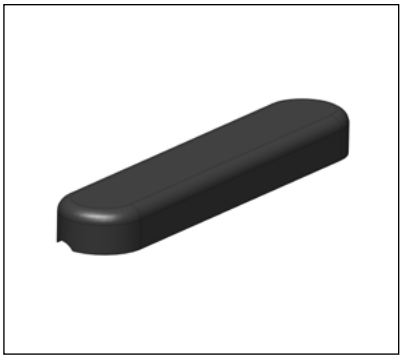

Pu-Armauflage

- ☐ **23,5 cm lang**
- ☐ **27 cm lang**

Hinweis:
Je nach Konfiguration des Rollstuhls kann es zur Einschränkung der Sitzkantelung kommen.

Bremsen

Kniehebelbremsen

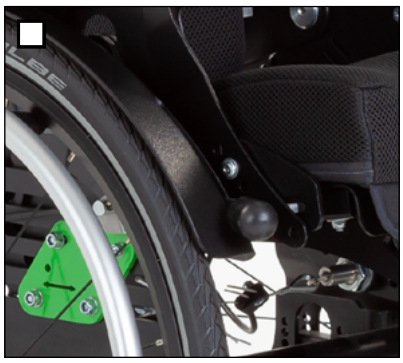

Integrierte Bremse

Radabdeckungen

Radabdeckung aus Kunststoff

Radabdeckung aus Carbon

Antriebsräder

Standard Antriebsrad
mit Aluminium-Greifreifen

Standard Antriebsrad
mit Trommelbremse und
Aluminium-Greifreifen

Antriebsrad HOGGI light

Antriebsrad HOGGI light
mit Trommelbremsen

Bereifung wählen:

- [x] **Luftbereifung** (1")
- [ ] **PU-Bereifung** (20" x 1 3/8", 22" x 1" und 24" x 1")

Hinweis:
20" x 1 3/8" PU-Bereifung nur bei HOGGI light Antriebsrädern möglich.

Greifreifen (nur auswählbar in Kombination mit den Antriebsrädern HOGGI light)

- [ ] Ohne Greifreifen
- [x] Aluminium-Greifreifen
- [ ] Aluminium-Greifreifen mit **Antirutschbeschichtung**
- [ ] Edelstahl-Greifreifen

Antirutschbeschichtung:

- [x] Schwarz
- [ ] Reinweiß
- [ ] Silbergrau
- [ ] Himmelblau
- [ ] Verkehrsrot
- [ ] Reinorange

Greifreifenvariante:

Standard

Hoch

Greifreifenmontage:

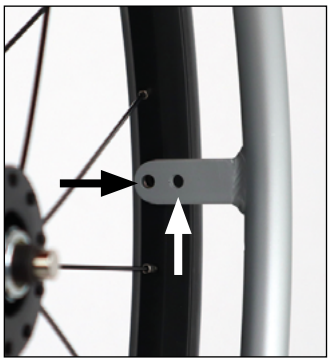

- [ ] Weit
- [x] Eng

Greifreifenüberzug

Greifreifen (nur auswählbar in Kombination mit den Antriebsrädern HOGGI light)

Geschlossener ergonomischer Greifreifen

„HOGGI Grip Plus“ Gummiprofil für geschlossenen Greifreifen

Maxgrepp Original

Maxgrepp Ergo Para

Maxgrepp Ergo Para CP

Speichenschutz

☐ Speichenschutz, transparent

☐ Speichenschutz Spezial-Innen-Folierung, **einfarbig nach Kundenwunsch:**

☐ Speichenschutz Spezial-Innen-Folierung, **mit Motiv**

☐ Speichenschutz Spezial-Innen-Folierung, **mit Grafik nach Kundenvorgabe**

Hinweis:
„Speichenschutz, transparent“ muss immer ausgewählt sein.
Speichenschutz-Motiv bitte im gesonderten **„Bestellblatt Speichenschutz“** auswählen.

Lenkräder

Rad mit Vollgummireifen

100 x 32 mm

125 x 32 mm

140 x 40 mm

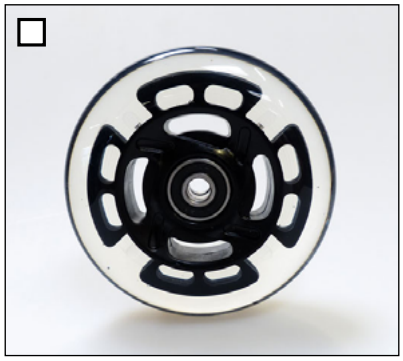

Skaterrolle mit Leuchtioden

100 x 24 mm

125 x 24 mm

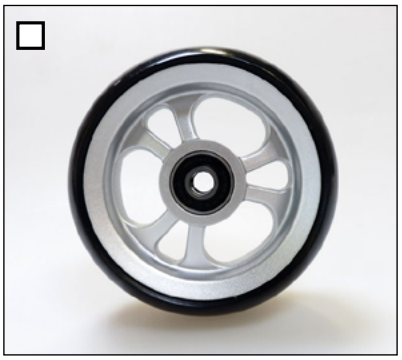

PU-Rad mit
Design-Kunststofffelge

100 x 34 mm

125 x 34 mm

Kippschutz, Ankipphilfe, Wadenpolster

Kippschutz

Anbau links

Anbau rechts

Ankipphilfe

Anbau links

Anbau rechts

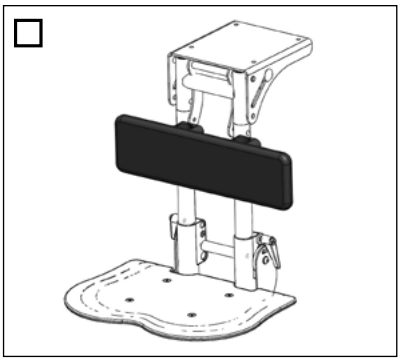

Wadenpolster passend zur Sitzbreite

Kniewinkelanlagen

Kniewinkelanlage 90°

UL kurz 16 - 27 cm

UL lang 16 - 37 cm

Kniewinkelanlage winkelverstellbar
85° - 160°

UL kurz 19 - 27 cm

UL lang 19 - 37 cm

Einzelfußstützenkniewinkelanlage
85° - 160°

UL kurz 19 - 27 cm

UL lang 19 - 37 cm

Fußbretthalter

Fußbretthalter mit einstellbarem Winkel, hochklappbar

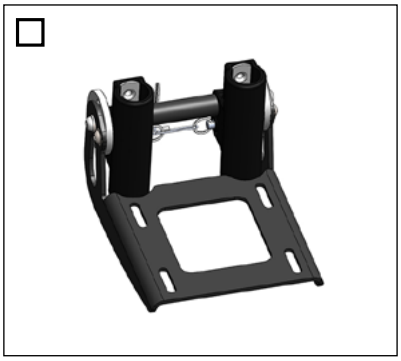

Fußbretthalter mit einstellbarem Winkel, mit Verriegelung

☐ Verstärkter Fußbrettträger **aus Stahl** (Mehrgewicht ca. 0,3 kg)

Fußbretter

Fußbrett aus Kunststoff, flach

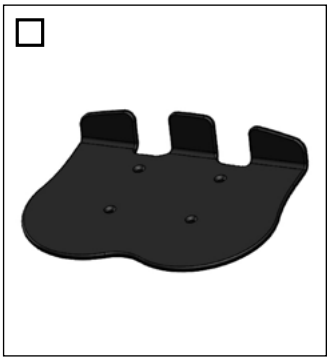

Fußbrett aus Kunststoff, mit Fersenkante

Fußbrett aus Aluminium, flach

Zwei Einzelfußbretter in Wannenform

Pelotten

Thoraxpelotten, einzeln verstellbar, Pelottengröße ca. 12 x 13 x 2 cm

☐ **Für Rücken winkel- & höhenverstellbar**

☐ **Für Rücken in Muldenform**

Brust- / Thoraxpelotten

☐ **Brustumfang 33 - 43 cm**

☐ **Brustumfang 39 - 49 cm**

☐ **Brustumfang 45 - 55 cm**

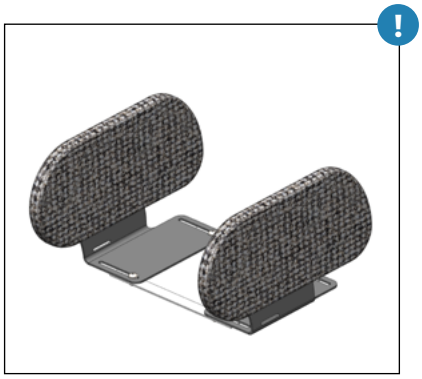

Gerade Hüftpelotten

☐ **22,5 x 10 cm, SB 28 - 34**

☐ **25 x 11 cm, SB 28 - 34**

☐ **25 x 11 cm, SB 36 - 44**

Hinweis:
Nur in Verbindung mit Rücken winkel- & höhenverstellbar.
In Verbindung mit Rücken in Muldenform muss zusätzlich eine Anpassung der Halterwinkel erfolgen.

Hinweis:
Hüftpelotten reduzieren die maximale Sitzbreite um 3 cm.

Multidirektionale Thoraxpelotten (einzeln bestellbar)

MDP Pelottenhalter
abklappbar und abnehmbar

☐ **links**

☐ **rechts**

MDP Pelottenhalter fix
links / rechts

☐ **als Paar**

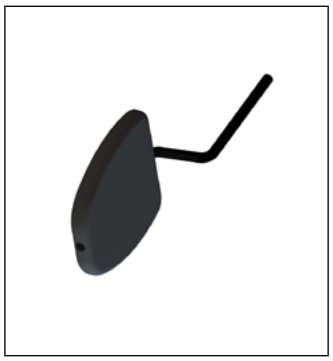

MDP Thoraxpelotten

☐ **8 x 10 x 2 cm**

☐ **10 x 12 x 2 cm**

☐ **12 x 13 x 2 cm**

☐ **als Paar**

MDP Thoraxpelotten gekröpft

☐ **6 x 11,5 x 2,5 cm**

☐ **8 x 14 x 2,5 cm**

☐ **als Paar**

Gurtsysteme

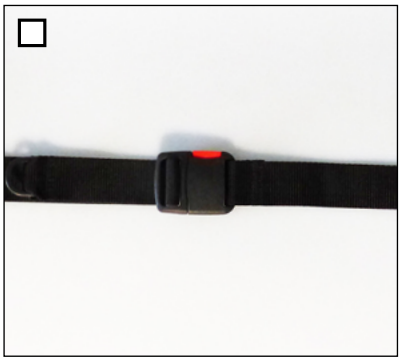

Beckengurt

4-Punkt Beckengurt

☐ **SB 22 - 30 cm**

☐ **SB 28 - 34 cm**

Fußgelenkgurte

☐ **Ø 4 - 6,5 cm**

☐ **Ø 6 - 8,5 cm**

Abduktionskeil, Therapietisch

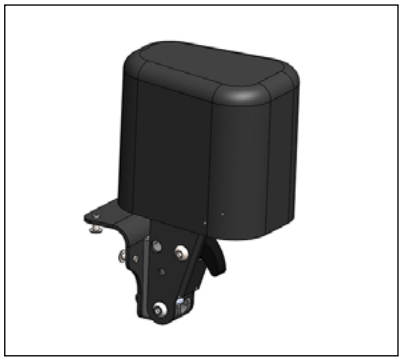

Abduktionskeil,
abschwenkbar & abnehmbar

☐ **LBH 9 x 6 x 9 cm**

☐ **LBH 11 x 8 x 10 cm**

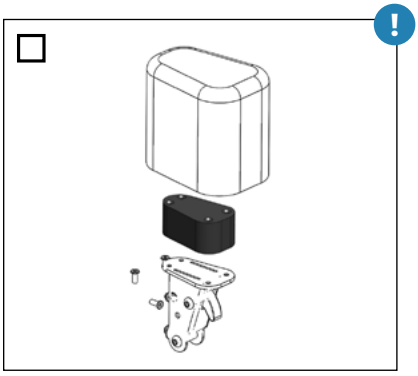

A-Keil Erhöhung um 30 mm

Hinweis:
Nur in Verbindung mit A-Keil und Konturiertem Sitzkissen.

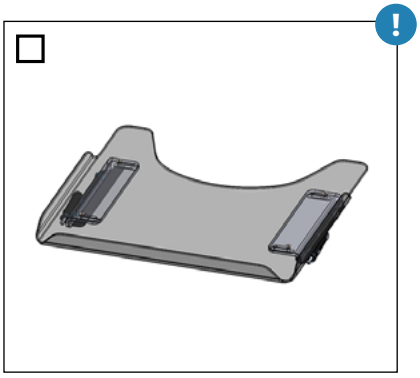

Therapietisch

SB 24 und 26 cm

SB 28 bis 32 cm

SB 34 und 36 cm

Hinweis:
Nur in Verbindung mit Armlehnen.

Transportsicherung

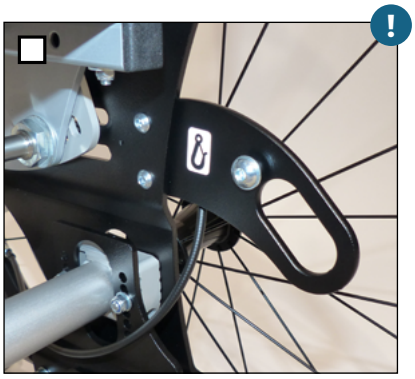

Transportsicherung nach ISO 7176-19

Mit verstärkten Riegelklauen

Hinweis:
Notwendig für Schiebebügel-/ Schiebegriffe abklappbar bei Verwendung zusammen mit Transportsicherung oder in Verbindung mit AMF-Bruns Kraftknoten.

AMF-Bruns Kraftknotensystem

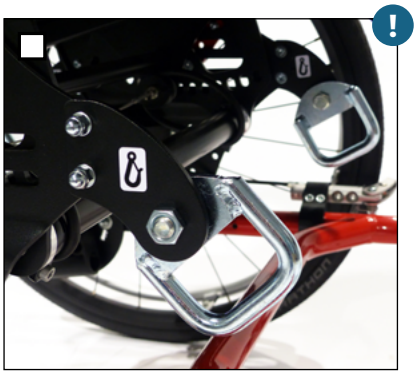

AMF-Bruns Kraftknoten
(Leichte Schwerlastösen)

Beckengurt

☑ Montage des Kraftknotensystems

Hinweis:
Wenn im Schulter- und Kopfbereich keine Abstützung im BTW vorhanden ist, dann ist die Transportsicherung und das Kraftknotensystem nur in Verbindung mit einer Rückenverlängerung oder einer Kopfstütze zu verwenden.

Klemmschellen, Cosies

Vier Klemmschellen D25
mit Befestigungsmaterial

„Cosies“ Thermofleece
Handwärmer für Begleitperson

Verdeck, Lenk- und Schiebehilfe, Einhandantrieb

Verdeck inkl. Adapter
und Regenschutz

Lenk- und Schiebehilfe

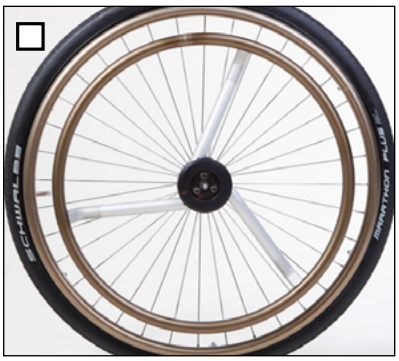

Vorbereitung für die Montage des
Einhandantriebes der Firma „Pro
Aktiv“

Hinweis:
In Kombination mit dem Rückenblech in Muldenform (bei geringer Rückenhöhe) kann es zu Einschränkungen kommen.

Bemerkung / Kundenwunsch / Individuelle Sonderbauanfrage

senden drucken alles zurücksetzen