CLEO Teen

Stand: Mai 2024 // Gültig bis auf Widerruf

Hilfsmittelnummer: 18.50.03.6020

☐ **Bestellung**

☐ **Angebot**

Auftragsnummer / Kommission: _____

Datum: _____

Rechnungsanschrift

Kundennummer: _____

Firma: _____

Straße: _____

PLZ, Ort: _____

Lieferanschrift ☐ Siehe Rechnungsanschrift

Firma: _____

Straße: _____

PLZ, Ort: _____

Grundausstattung

- Aluminium-Starrahmen
- Sitz- und Rückenblech / Rückenbespannung
- Kniewinkelanlage 90° mit Kunststofffußbrett
- Kleiderschutz und HOGGI light Bremsen
- Antriebsräder HOGGI light inkl. Greifreifen

Alle Preise in EURO zuzüglich 7% Mehrwertsteuer. Bei Ersatzteil- und separater Zubehörbestellung zuzüglich 19% Mehrwertsteuer.

Rahmenfarben

Schwarz	Silber	Perlrubinrot	Perlnachtblau	Perlenzianblau	Gelbgrün
Eisenglimmer	Verkehrsgelb	Feuerrot	Himmelblau	Perlviolett	Nachtblau
Graualuminium	Signalweiß	Reinorange	Signalblau	Perlbeige	Blutorange
Erikaviolett	Schwarz, matt	Signalviolett	Weiß, matt	Lichtgrün	Ozeanblau
Türkisblau	Eisenglimmer light	Lachsorange	Pastellblau	Hellrosa	Olivgrün
Himbeerrot	Weißgrün				

Sonderlackierung

Kupfergold

☐ Wunsch-RAL-Farbe:

Sonderlackierung (optional)

Radgabeln und Sturzadapter
in Wunschfarbe:

Hinweis:
Bitte HOGGI Rahmenfarbe angeben.

CLEO Folienplot
(Abbildung zeigt Wunschfarbe)

☐ **schwarz** ☐ **silber**

oder in Wunschfarbe:

Kindername als Folienplot zum
Aufkleben auf das Rückenblech

Kindername:

☐ **schwarz** ☐ **weiß**

oder in Wunschfarbe:

Rahmenbauteile in verschiedenen Farben (optional)

☐	A	Rückenblech	
☐	B	Rückenbasis	
☐	C	Basisplatte aus Aluminium	
☐	D	Basisrahmen	
☐	E	Fußbrett aus Aluminium	

Hinweis:
Bitte HOGGI Rahmenfarbe angeben. Mehrpreis pro weitere Farbe.

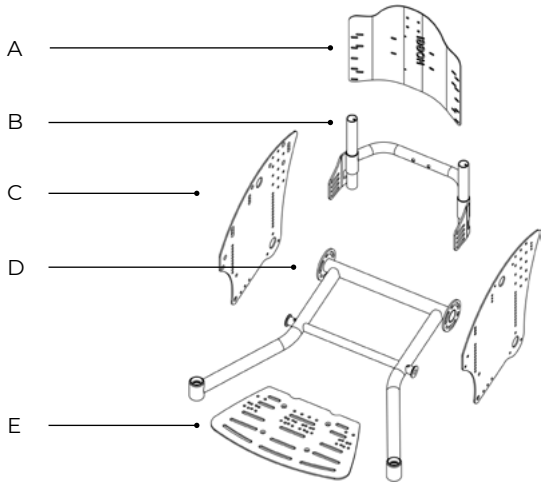

Sitzbreite und Sitztiefe

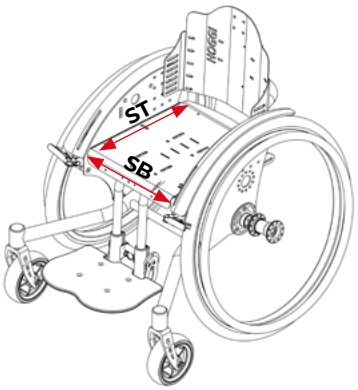

☐ Sitzbreite: 34 cm
Sitztiefe eintragen: (32 - 40 cm)

☐ Sitzbreite: 36 cm
Sitztiefe eintragen: (34 - 42 cm)

☐ Sitzbreite: 38 cm
Sitztiefe eintragen: (36 - 44 cm)

☐ Sitzbreite: 40 cm
Sitztiefe eintragen: (38 - 46 cm)

☐ Sitzbreite: 42 cm
Sitztiefe eintragen: (40 - 48 cm)

Rückenhöhe, Rückenwinkel und Unterschenkellänge

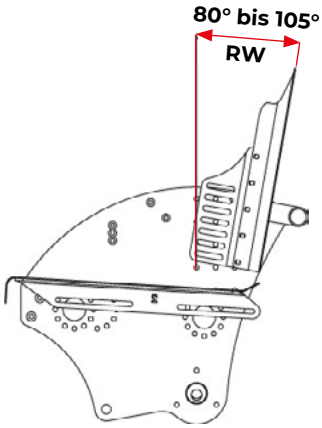

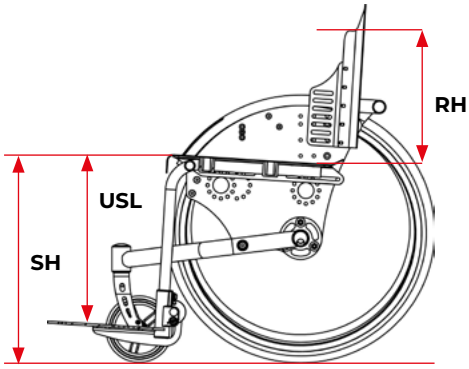

Rückenwinkel eintragen: ____ (80° bis 105°)

Sitzwinkel eintragen:

☐ 0° ☐ 3° ☐ 6° ☐ 9° ☐ 12°

Unterschenkellänge eintragen: ____ (20 - 41 cm)

Sitzhöhe eintragen: ____ (40 - 49 cm für **24“**)

____ (43 - 53 cm für **26“**)

Rückenhöhe	☐ 20 cm	☐ 25 cm	☐ 30 cm	☐ 35 cm	☐ 40 cm
Rückenbasis starr	x	x	x	x	
Rückenbasis winkelverstellbar	x	x	x	x	
Rückenblech	x	x	x	x	
Rückenbespannung		x	x	x	x

Aktivgrad

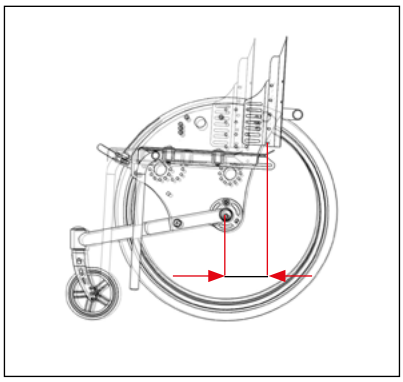

0 — 4 — 8

passiv — aktiv

Aktivgrad eintragen: ____ (0 bis 8 cm)

Radsturz

☐ 3°

☐ 6°

☐ 9°

Basisplatten

☑

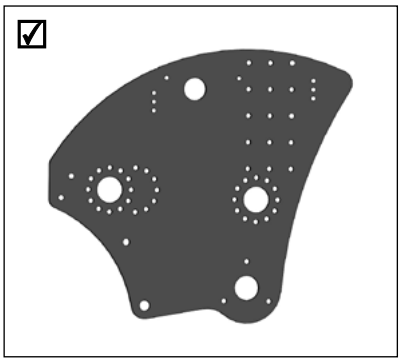

Basisplatten aus Aluminium, schwarz

Rücken

◉

Rückenbasis „starr“

☐

Rückenbasis „winkelverstellbar“ und abklappbar

◉

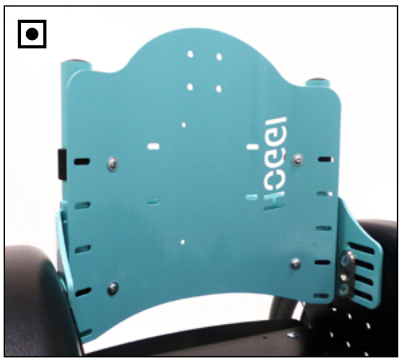

Rückenblech in Rahmenfarbe

!

Rückenbespannung

☐ **ohne Rückenblech oder Rückenbespannung**

☐ **Kantenschutz für Rücken-rohre mit Rückebespannung**

☐ **RH 25-35 cm**

☐ **RH 30-40 cm**

☐ **RH 35-40 cm**

!

Hinweis:
Höhenverstellung ist nur möglich in Kombination mit den Teleskoprohren oder den Einzelschiebegriffen in den Rückenrohren.

Rückenverlängerung (crashgetestet)

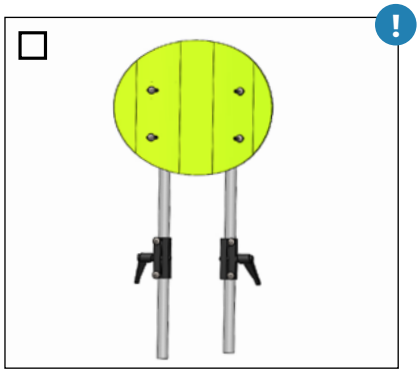

Rückenverlängerung

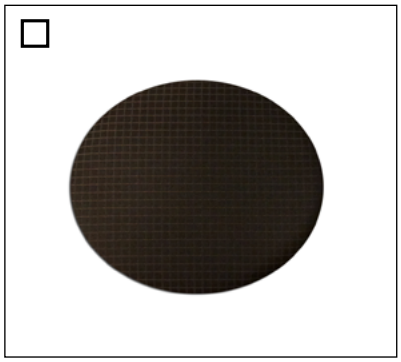

Polster für Rückenverlängerung, schwarz

Hinweis:
Bei der Auswahl der Transportsicherung ist die Rückenverlängerung oder die Kopfstütze zwingend erforderlich.

Kopfstützen (crashgetestet)

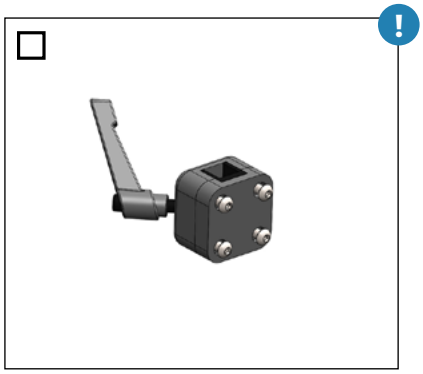

Kopfstützenhalter für „Kopfstütze mit Hinterhauptpolster“ oder für Fremdfabrikate

Hinweis:
Ab einer Rückenhöhe von 30 cm.

Kopfstütze mit Hinterhauptpolster

Hinweis:
Bei der Auswahl der Transportsicherung ist die Rückenverlängerung oder die Kopfstütze zwingend erforderlich.

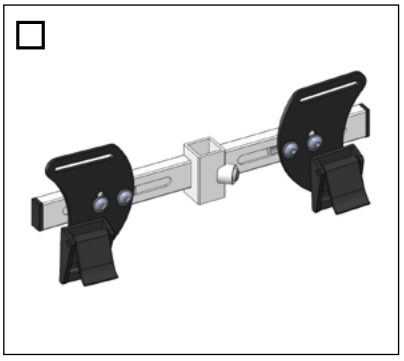

Gurtführung als T-Träger oberhalb der Schultern

Rücken- & Sitzkissen

Rückenkissen für Rückenblech, 2,5 cm, schwarz

Konturiertes Rückenkissen, schwarz „HOGGI align“

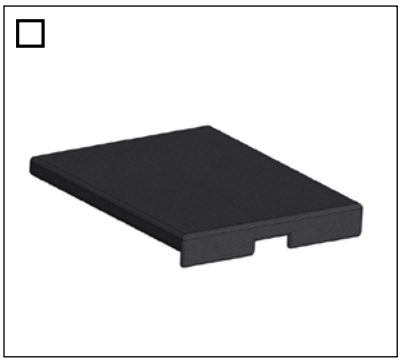

Sitzkissen 3 cm, schwarz

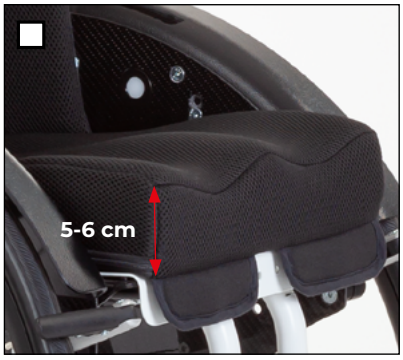

Konturiertes Sitzkissen Abduktion, schwarz

Polsterfarben

Schwarz

Abstandsgewirke

Beere Soft

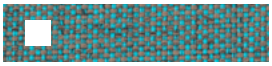

Türkis Soft

Grau Soft

Hinweis:
Polsterfarbe Schwarz ist die Standardfarbe und in der Grundausstattung mit inbegriffen.

Bremsen

HOGGI light Sportbremse

Standard-Kniehebelbremsen

Integrierte Bremse

Hinweis:
Die Auswahl der integrierten Bremse ist nur in Verbindung mit der entsprechenden Radabdeckung möglich.

Radabdeckungen

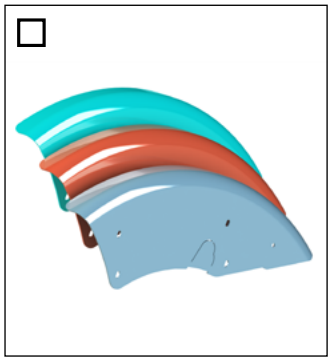

Radabdeckung aus Aluminium in Rahmenfarbe

Radabdeckung aus Aluminium in Rahmenfarbe für integrierte Bremsanlage

Radabdeckung aus Aluminium in Rahmenfarbe mit höhenverst. & abnehmba-ren Armlehnen

Radabdeckung aus Aluminium in Rahmenfarbe für integ. Bremsanlage & höhenverst. abnehmbaren Armlehnen

Radabdeckung aus Carbon mit integrierter Bremse

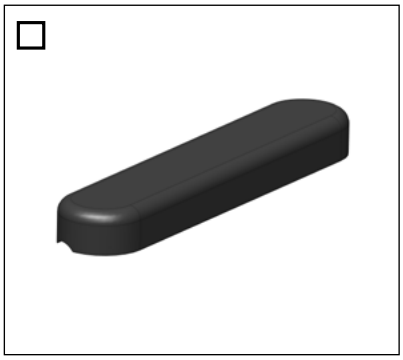

Pu-Armauflage

23,5 cm lang **27 cm lang**

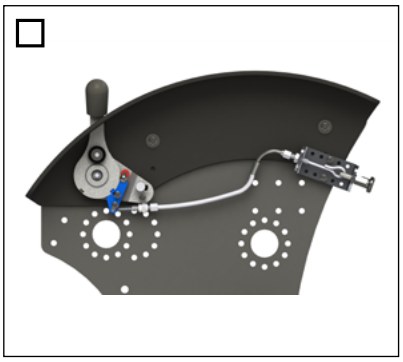

Verriegelung der Integrierten Bremse

Antriebsräder

Bereifung für HOGGI light Antriebsräder wählen:

Luftbereifung **PU-Bereifung** | **24“ Antriebsrad** **26“ Antriebsrad**

Antriebsrad HOGGI light

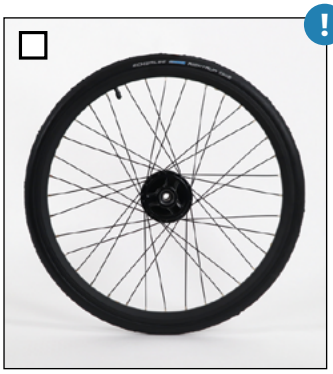

Antriebsrad HOGGI light mit Trommelbremsen

Hinweis:
Nur in Verbindung mit Schiebebügel oder Schiebegriffe.

Luftrad HOGGI Extra light mit schwarzem Alu-Greifreifen

Greifreifen nur für 24“ HOGGI light Antriebsräder

☐ Ohne Greifreifen ☒ Alu-Greifreifen ☐ Alu-Greifreifen mit **Antirutschbeschichtung** ☐ VA-Greifreifen

Antirutschbeschichtung:

☐ Schwarz ☐ Reinweiß ☐ Silbergrau ☐ Himmelblau ☐ Verkehrsrot ☐ Reinorange

Greifreifenvariante für HOGGI light Antriebsräder:

Standard

Hoch

Greifreifenmontage für HOGGI light Antriebsräder:

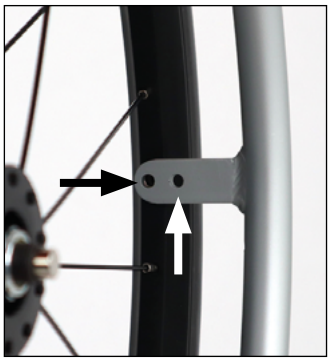

☐ Weit ☒ Eng

Greifreifenüberzug

Geschlossener ergonomischer Greifreifen

„HOGGI Grip Plus“ Gummiprofil für geschlossenen Greifreifen

Maxgrepp Original 24“

Maxgrepp Ergo Para 24“

Maxgrepp Ergo Para CP 24“

Speichenschutz

- ☐ Speichenschutz, transparent
- ☐ Speichenschutz Spezial-Innen-Folierung, **einfarbig nach Kundenwunsch:**
- ☐ Speichenschutz Spezial-Innen-Folierung, **mit Motiv**
- ☐ Speichenschutz Spezial-Innen-Folierung, **mit Grafik nach Kundenvorgabe**

Hinweis:
Speichenschutz-Motiv bitte im gesonderten **„Bestellblatt Speichenschutz“** auswählen.

Lenkräder

Rad mit Vollgummireifen

- ☐ **100 x 32 mm**
- ☒ **125 x 32 mm**
- ☐ **140 x 40 mm**

Skaterrolle mit Leuchtioden

- ☐ **100 x 24 mm**
- ☐ **125 x 24 mm**

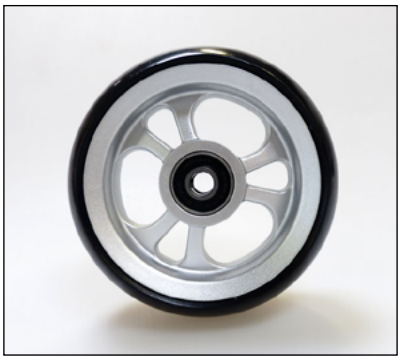

PU-Rad mit
Design-Kunststofffelge

- ☐ **100 x 34 mm**
- ☐ **125 x 34 mm**

Schiebebügel, Schiebegriffe

☐

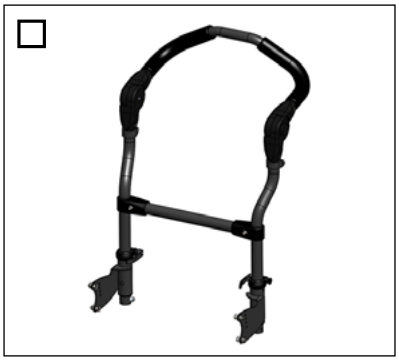

Schiebebügel

☐

Schiebegriffe

☐

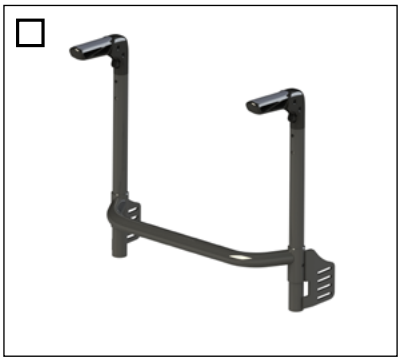

Schiebegriff abklappbar

Teleskoprohre, Einzelschiebegriffe

Teleskoprohre in den Rückenrohren

Hinweis:
Für die Rückenhöhenverstellung. Ab einer Rückenhöhe von 25 cm möglich.

Einzelschiebegriffe in den Rückenrohren

Hinweis:
Möglich ab einer Rückenhöhe von 25 cm.

Einzelschiebegriffe standard 90°

Hinweis:
Möglich ab einer Rückenhöhe von 25 cm.

Zentralschiebegriff, Zentralschiebestange

Zentralschiebegriff Delta-Form

Hinweis:
Möglich bis zu einer Sitzbreite von 36 cm.

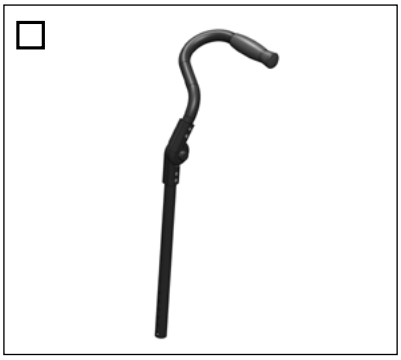

Zentralschiebestange mit Rastergelenk

Abweisrollen, Kippschutz, Ankipphilfe, Wadenpolster

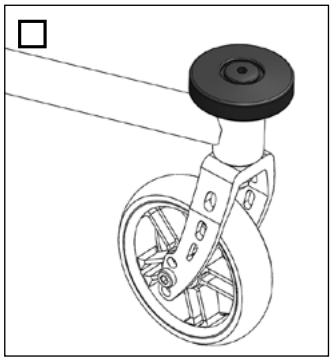

Abweisrollen

Kippschutz, wegschwenkbar

Ankipphilfe

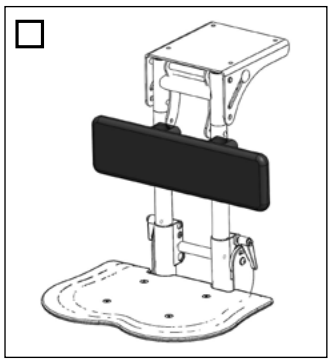

Wadenpolster passend zur Sitzbreite

Anbau links

Anbau rechts

Anbau links

Anbau rechts

Kniewinkelanlagen, Einzelfußstützenkniewinkelanlage

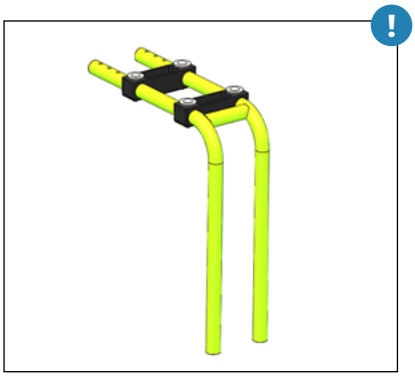

Kniewinkelanlage 90°

☐ **UL kurz 20 - 36 cm**

☒ **UL lang 20 - 41 cm**

Hinweis:
Einsetzbar ab einer Sitzhöhe von 45 cm.

Kniewinkelanlage winkelverstellbar 90° - 155°

☐ **UL kurz 20 - 36 cm**

☐ **UL lang 20 - 41 cm**

Hinweis:
Die Einstellung von 90° ist erst ab einer Sitzhöhe von 45 cm möglich.

Einzelfußstützenkniewinkelanlage 85° - 160°

☐ **UL kurz 20 - 36 cm**

☐ **UL lang 20 - 41 cm**

Fußbretthalter

☒

Fußbretthalter mit einstellbarem Winkel, hochklappbar

☐

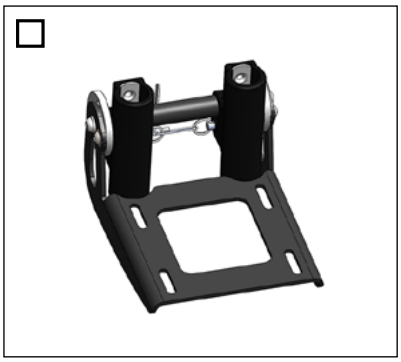

Fußbretthalter mit einstellbarem Winkel, mit Verriegelung

Fußbrett

☒

Fußbrett aus Aluminium, flach in Rahmenfarbe

☐ **Fersenplatte, schwarz**

☐

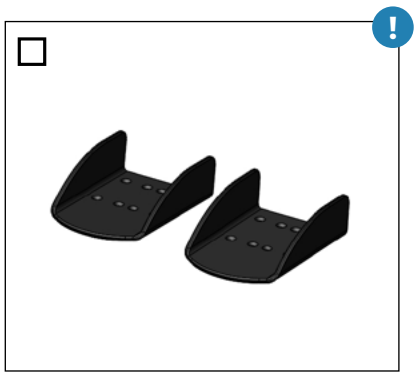

Zwei Einzelfußbretter in Wannenform

Hinweis:
Einsetzbar ab einer Sitzhöhe von 45 cm.

Gurtsysteme

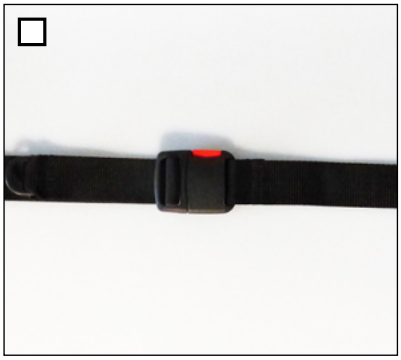

Beckengurt

4-Punkt Beckengurt

Fußgelenkgurt,
Ø 6 - 8,5 cm

☐ **SB 28 - 36 cm**

☐ **SB 34 - 42 cm**

Multidirektionale Thoraxpelotten (einzeln bestellbar)

MDP Pelottenhalter
abklappbar und abnehmbar

☐ **links**

☐ **rechts**

MDP Pelottenhalter fix
links / rechts

☐ **als Paar**

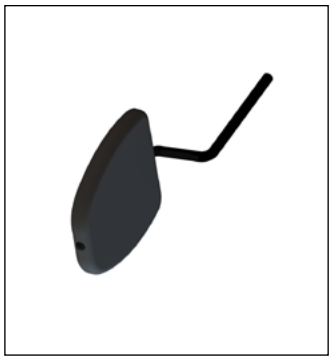

MDP Thoraxpelotte

☐ **8 x 10 x 2 cm**

☐ **10 x 12 x 2 cm**

☐ **12 x 13 x 2 cm**

☐ **als Paar**

MDP Thoraxpelotte gekröpft

☐ **6 x 11,5 x 2,5 cm**

☐ **8 x 14 x 2,5 cm**

☐ **als Paar**

Abduktionskeil, Therapietisch, Cosies

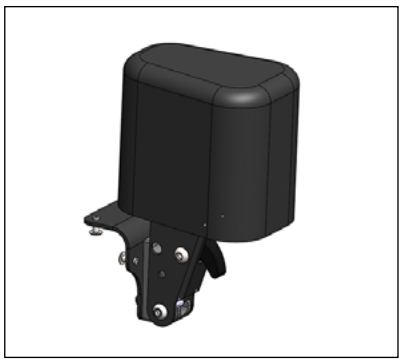

Abduktionskeil,
abschwenkbar & abnehmbar

- ☐ **LBH 9 x 6 x 9 cm**
- ☐ **LBH 11 x 8 x 10 cm**
- ☐ **LBH 12 x 9 x 10 cm**

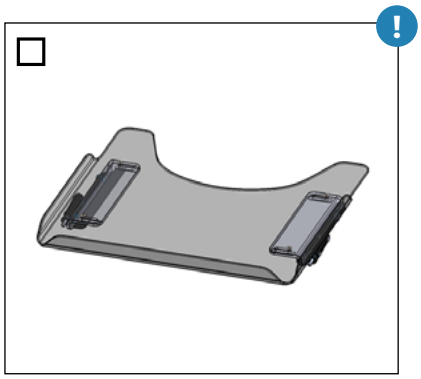

Therapietisch

SB 34 - 38 cm

SB 40 - 42 cm

Hinweis:
Nur in Verbindung mit Armlehnen.

„Cosies“ Thermofleece
Handwärmer für Begleitperson

Transportsicherung, Verbreiterungssatz, Lenk- & Schiebehilfe

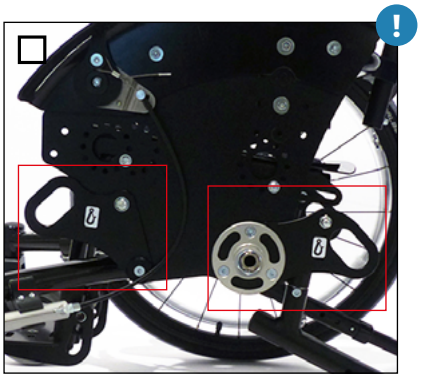

Transportsicherung nach ISO 7176-19

Hinweis:
Ab einer Mindesrückenhöhe
von 30 cm.

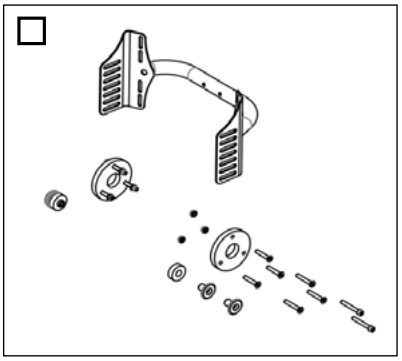

Verbreiterungssatz um 2 cm

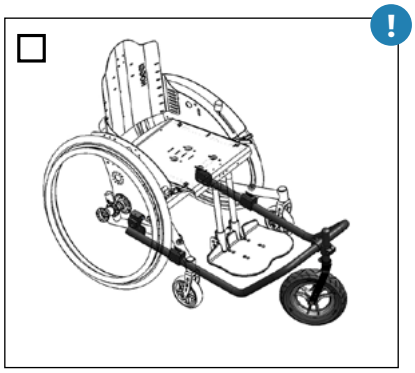

Lenk- und Schiebehilfe

- ☐ Bohrungen für Lenk- und Schiebehilfe vorbereitet

Hinweis:
Bei einer Nachrüstung fallen
zusätzliche Kosten an.

AMF-Bruns Kraftknotensystem

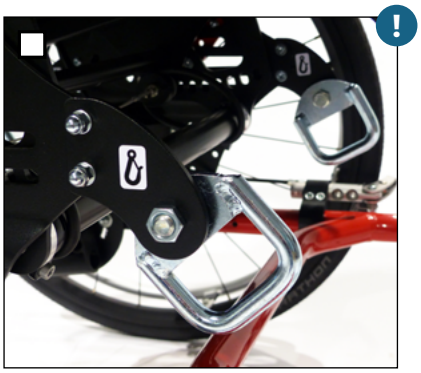

AMF-Bruns Kraftknoten
(Leichte Schwerlastösen)

Beckengurt

☑ Montage des Kraftknotensystems

Hinweis:
Wenn im Schulter- und Kopfbereich keine Abstützung im BTW vorhanden ist, dann ist die Transportsicherung und das Kraftknotensystem nur in Verbindung mit einer Rückenverlängerung oder einer Kopfstütze zu verwenden.

Einhandantrieb, Elektroantrieb

Vorbereitung für die Montage des Einhandantriebes der Firma „Pro Aktiv“

Hinweis:
Nur möglich für 24“ Antriebsräder.

Vorbereitung für TWION und e-motion der Firma Alber

Hinweis:
Nur möglich für 24“ Antriebsräder.

Vorbereitung für Elektroantrieb „e-fix“ der Firma Alber

Hinweis:
Nur zusammen mit Armlehnen für die Bedienung des Joysticks erhältlich. Nur möglich für 24“ Antriebsräder.

Bemerkung / Kundenwunsch / Individuelle Sonderbauanfrage

senden drucken alles zurücksetzen